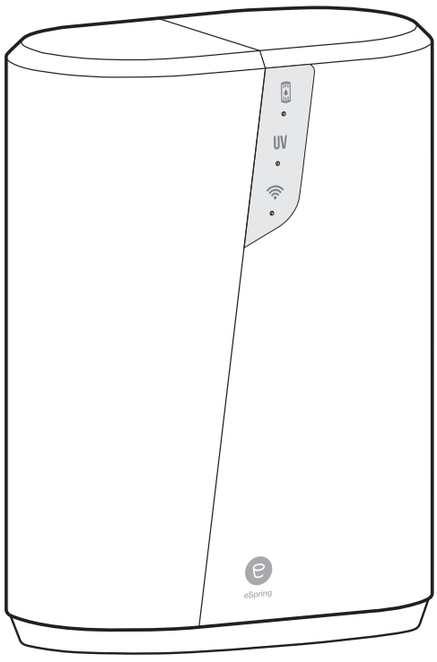

eSpring™ Water Purifier

OWNER'S MANUAL

Scan QR code to download the Amway™ Healthy Home app.

Connect your eSpring Water Purifier to the Amway Healthy Home app to monitor your eSpring from anywhere, anytime (internet connection required).

- Get filter-change alerts
- Order filters directly from the app
- Monitor water usage
- Get automated software updates
- Find product information and how-to videos
- Find the Performance Data Sheet
- Activate your eSpring limited warranty

eSpring™

PLEASE KEEP THIS SAFETY INFORMATION

In the United States, eSpring Water Purifier SKU 122940 and 122941
In Canada, eSpring Water Purifier SKU 122940C and 122941C

INTRODUCTION

Congratulations on the purchase of your new eSpring™ Water Purifier. Your decision to improve the quality of your drinking water is a wise investment for you and your family. Inside this box you will find the eSpring Water Purifier, Owner's Manual and Quick Start Guide. **Complete your product registration in just one click, through the Amway™ Healthy Home app.** The app also provides helpful, step-by-step installation videos, along with filter-change alerts, one-click filter ordering, and many other features.

NOTE: To manually register your eSpring Water Purifier unit on the web go to: https://myproducts.amwayglobal.com

Need more information? In the United States, you can visit our website at www.amway.com, our Amway Healthy Home app, or contact Customer Service: Monday-Friday 9 am–11 pm, Eastern time, call 1-800-253-6500. In Canada, you can visit our website at www.amway.ca, our Amway Healthy Home app, or contact Customer Service: Monday-Friday 9 am–11 pm, Eastern time, call 1-800-265-5470.

CUSTOMER SERVICE

Before you begin using the device, please read this instruction manual carefully. If you still have questions about the installation or operation of your eSpring Water Purifier, please contact Customer Service so we can assist you. In the United States, call 1-800-253-6500, Monday-Friday 9 am–11 pm, Eastern time. You can also visit our website at www.Amway.com or email: customer.service@amway.com. In Canada, call 1-800-265-5470, Monday-Friday 9 am–11 pm, Eastern time. You can also visit our website at www.amway.ca or email: customer.service.ca@amway.com

Thank you for choosing the eSpring Water Purifier for you and your family!

TABLE OF CONTENTS

INTRODUCTION 2

Customer Service 2

Safety Information 4

Important Precautions 5

OPERATION 7

eSpring™ Water Purifier 7

Understanding the Purifier's Display and Alarm 8

Idle Mode 8

Water Flow Mode 8

INSTALLATION AND SETUP 9

Above-Counter Installation with Faucet Diverter 9

Attaching the Diverter to the Spout 10

Operation of the Diverter 13

Below-Counter Installation Preparation for the Faucet or Dispensing Device 14

Recommendations 14

Below-Counter Installation with an eSpring Auxiliary Faucet 15

Below-Counter Installation with a NON-eSpring Auxillary Faucet 17

MAINTENANCE 18

Filter Replacement 18

TROUBLESHOOTING GUIDE 22

Performance Problems 22

Problems with the Display or Alarm 24

SPECIFICATIONS 25

WARRANTY 26

SATISFACTION GUARANTEE 27

System Tested and Certified by NSF International against NSF/ANSI Standards 42, 53, 55, 401 and CSA B483.1 for the reduction of the claims specified on the Performance Data Sheet.

System Certified by the Water Quality Association according to NSF/ANSI Standards 42, 53, 55, 401 and CSA B483.1; see Performance Data Sheet for specific claims.

IMPORTANT SAFEGUARDS AND PRECAUTIONS

Safety Information

WHEN USING AN ELECTRIC APPLIANCE, BASIC SAFETY PRECAUTIONS SHOULD ALWAYS BE FOLLOWED TO REDUCE THE RISK OF FIRE, ELECTRIC SHOCK, AND/OR INJURY TO PERSONS INCLUDING THE FOLLOWING:

1. READ ALL INSTRUCTIONS BEFORE USE. If you still have questions concerning the installation or operation of your eSpring™ Water Purifier, contact Customer Service.
2. All wiring connections must comply with local electrical codes. Improper electrical connection can result in a risk of electric shock. Check with a qualified electrician if you are in doubt as to whether the product is installed properly.
3. To protect against electric shock, do not place cord, power adapter, or unit in water or other liquids.
4. This appliance is not intended for use by persons (including children) with reduced physical, sensory or mental capabilities, or lack of experience and knowledge, unless they have been given supervision or instruction concerning use of the appliance by a person responsible for their safety. Children should be supervised to ensure that they do not play with the appliance.
5. To disconnect appliance from electrical power, remove power adapter from electrical outlet.
6. The appliance shall be disconnected from its power source during service and when replacing parts.
7. Do not operate any appliance with a damaged electrical cord or power adapter or after the appliance malfunctions or has been damaged in any manner. If the supply cord is damaged, it must be replaced with an assembly available from the manufacturer or its service agent.
8. Use only Amway authorized replacement parts. Any defect or diminished performance caused using any unauthorized System parts or accessories is not covered under the Limited Warranty.
9. Do not use outdoors.
10. The device is to be supplied through a residual current device outlet having a rated residual operation current not exceeding 30 mA. The outlet should not be located directly above a sink, or in an area where it could be affected by water.
11. Do not let power cord touch hot surfaces or hang over the edge of table or counter.
12. For residential and light commercial use only. Light commercial use qualifies as areas such as a work-place break room. This does not include Hotels, Restaurants or other similar establishments. Do not use this appliance for other than the intended use.
13. THE APPLIANCE MUST BE DRY BEFORE APPLYING ELECTRICAL POWER AND BE DRY AND FREE OF LEAKS DURING OPERATION.
14. TO REDUCE THE RISK OF FIRE OR ELECTRIC SHOCK, DO NOT ATTEMPT TO REMOVE ANY SCREWS INSIDE THE BASE UNIT. NO USER SERVICABLE PARTS ARE INSIDE THE BASE UNIT.

WARNING: DO NOT OPERATE THE UV-C LED EMITTER WHEN IT IS REMOVED FROM THE APPLIANCE ENCLOSURE.

IMPORTANT SAFEGUARDS AND PRECAUTIONS

15. Improper connection of the power adapter can result in a risk of electric shock. Do not modify the power adapter. If it will not fit into the outlet, have a proper outlet installed by a qualified electrician.
16. Regularly inspect product and plumbing fittings for water leaks, as water leaks can cause property damage.
17. Anytime the UV icon on the display is blinking red, there is no UV treatment. Contact Customer Service.
18. Unintended use of the appliance or damage to the housing may result in the escape of dangerous UV-C LED radiation. UV-C LED radiation may, even in small doses, cause harm to the eyes and skin. Appliances that are obviously damaged must not be operated.
19. Do not use with water that is microbiologically unsafe or of unknown quality without adequate disinfection before or after the system. Systems certified for cyst reduction may be used on disinfected waters that may contain filterable cysts. If your immune system is weakened or compromised and for medical reasons, you need water of exceptional purity, consult your healthcare provider before using.

Important Precautions

1. The eSpring™ Water Purifier is designed for use only with cold, bacteriologically suitable (potable) water.
2. Installation of the Water Purifier must comply with all applicable Federal, Provincial, State, Municipal and local laws and regulations.
3. During normal operation, if the Water Purifier has not been used for several hours (12 hours), run water through it for approximately 30 seconds prior to use.
4. DO NOT use with warm or hot water, as this may damage the Water Purifier.
5. DO NOT connect your cold water line directly to the eSpring Water Purifier base unit. The eSpring base unit is not designed to be under full line pressure. Only tubing from the eSpring faucet or diverter as shown in the Installation and Setup instructions should be connected to the eSpring Water Purifier base unit. Must be installed with eSpring faucet or diverter only.
6. Except for lead and a few other compounds, the eSpring Water Purifier is NOT designed to remove soluble inorganic substances such as iron, calcium, magnesium, nitrates, arsenic or fluorides.
7. Plumber's thread sealing compounds should NOT be used with the Water Purifier.
8. DO NOT allow vegetable oil, petroleum jelly, or other lubricants, solvents, ammonia, alcohols, acids, or strong cleaning solutions to come into contact with the Water Purifier. They could cause permanent damage to the Base Housing. When cleaning, use a mild liquid dishwashing detergent (such as DISH DROPS™ Dishwashing Liquid) and water.
9. The system will let you know when it is time to replace the filter and UV source.
10. THE FILTER MUST BE REPLACED AT LEAST ONCE A YEAR. In areas of very poor water quality, you may see a drop in the flow rate, indicating that filter replacement may be needed more frequently. Even if water flow rate is not affected, the Filter must be replaced as soon as a year has passed or when it has filtered 1,320 gallons (5000 L, about 13.7 L a day) of water, whichever comes first. Please dispose according to local, state, provincial or federal laws.
11. This appliance contains a UV-C LED emitter. The UV source must be replaced every ten years or 500 hours of use by a trained service technician, the UV-C LED replacement cannot be done by the user.
12. The appliance is only to be used with the power supply unit provided with the appliance.
13. The certification is not for other potential radon sources including air. The system should not be used on drinking water containing radon levels in excess of 4000 pCi/L.

IMPORTANT SAFEGUARDS AND PRECAUTIONS

REMEMBER: OPERATIONAL, MAINTENANCE AND REPLACEMENT REQUIREMENTS ARE ESSENTIAL FOR THIS PRODUCT TO PERFORM AS REPRESENTED. IT IS IMPORTANT THAT ONLY THOSE REPLACEMENT ELEMENTS THAT ARE IDENTIFIED IN THIS MANUAL ARE USED WITH THIS PRODUCT. THE LIMITED WARRANTY DOES NOT COVER ANY DEFECT OR DIMINISHED PERFORMANCE CAUSED BY THE USE OF ANY PART OR ACCESSORY THAT IS NOT COMPATIBLE WITH THE eSpring™ WATER PURIFIER.

14 This Class B system or component conforms to NSF/ANSI 55 Ultraviolet Microbiological Water Treatment Systems for the supplemental bactericidal treatment of disinfected public drinking water or other drinking water that has been tested and deemed acceptable for human consumption by the state or local health agency having jurisdiction. The system is only designed to reduce normally occurring nonpathogenic nuisance microorganisms. Class B systems are not intended for treatment of contaminated water.

15 Compounds certified under NSF/ANSI 401 have been deemed as “incidental contaminants/emerging compounds”. Incidental contaminants are those compounds that have been detected in drinking water supplies at trace levels. While occurring at only trace levels, these compounds can affect the public acceptance/perception of drinking water quality.

WARNING: THIS SYSTEM IS FOR USE IN WATER SUPPLIES THAT HAVE BEEN TREATED TO PUBLIC WATER SYSTEMS STANDARDS. THIS SYSTEM HAS BEEN TESTED TO DEMONSTRATE EFFECTIVE REDUCTION OF MICROCYSTINS, HOWEVER, IN THE EVENT OF A REPORTED CYANOTOXIN EVENT IN YOUR WATER SUPPLY, OTHER CYANOTOXINS MAY BE PRESENT IN THE DRINKING WATER WHICH MAY NOT BE EFFECTIVELY REDUCED BY THIS SYSTEM. IN THE EVENT OF A CYANOTOXIN NOTIFICATION, FOLLOW THE RECOMMENDATIONS OF YOUR DRINKING WATER AUTHORITY.

FCC Compliance Statement

This equipment has been tested and found to comply with the limits for a Class B digital device, pursuant to part 15 of the FCC Rules. These limits are designed to provide reasonable protection against harmful interference in a residential installation. This equipment generates, uses and can radiate radio frequency energy and, if not installed and used in accordance with the instructions, may cause harmful interference to radio communications. However, there is no guarantee that interference will not occur in a particular installation. If this equipment does cause harmful interference to radio or television reception, which can be determined by turning the equipment off and on, the user is encouraged to try to correct the interference by one of the following measures:

- Reorient or relocate the receiving antenna.
- Increase the separation between the equipment and the receiver.
- Connect the equipment into an outlet on a circuit different from that to which the receiver is connected.
- Consult the dealer or an experienced radio/TV technician for help.

Changes and modifications made to the equipment without the approval of the manufacturer could void the user’s authority to operate this equipment.

This device contains licence-exempt transmitter(s)/receiver(s) that comply with Innovation, Science and Economic Development Canada’s licence-exempt RSS(s). Operation is subject to the following two conditions:

1. This device may not cause interference.
2. This device must accept any interference, including interference that may cause undesired operation of the device.

FCC Radiation Exposure Statement:

This equipment complies with FCC radiation exposure limits set forth for an uncontrolled environment. To comply with the FCC RF exposure compliance requirements, the separation distance between the antenna and any part of your body must be at least 20 cm.

ISED Radiation Exposure Statement:

This equipment complies with ISED radiation exposure limits set forth for an uncontrolled environment. This equipment should be installed and operated with a minimum distance of 20 cm between the radiator and your body.

OPERATION

eSpring™ Water Purifier

The eSpring Water Purifier includes the Base Unit with Removable Cover, the Filter Vessel with Lid, the eSpring e3 Carbon Filter including the Pre-Filter inside the Vessel, and a Power Adapter.

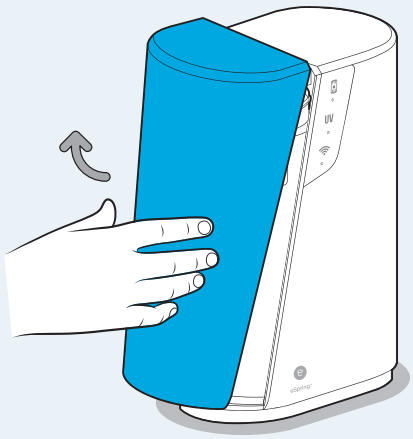

Base Unit with Removable Cover

The eSpring unit has a removable cover. Remove it by lifting the cover up and out. This lets you access the Filter Vessel, which holds the e3 Carbon Filter.

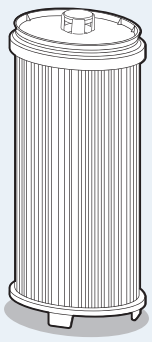

eSpring e3 Carbon Filter

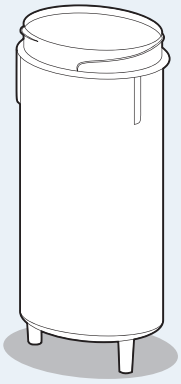

Filter Vessel

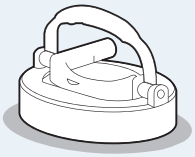

Filter Vessel Lid

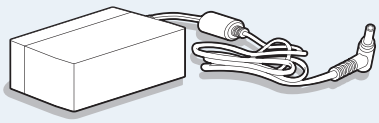

Power Adapter

UNDERSTANDING THE eSpring™ DISPLAY LIGHTS AND AUDITORY WARNINGS

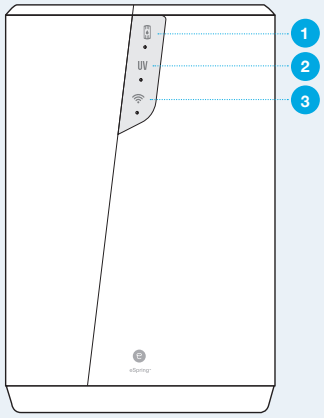

The eSpring Water Purifier has an attractive light display to monitor your unit.

1. The Filter Icon shows Filter status.
2. The UV-C LED Icon UV shows UV-C LED status.
3. The Connectivity Icon is used for pairing with the Amway™ Healthy Home app.

Note: Follow instructions on the Amway Healthy Home app to connect the eSpring unit.

Light Display Status

While water is flowing, all three lights illuminate to show their individual status. When the unit is plugged in, but water is not flowing, display lights do not illuminate unless an error occurs.

e3 Carbon Filter	UV-C LED	Connectivity
Solid Blue Light: Full filter life	**Solid Blue Light:** Full UV-C LED life	**Blinking White:** Finding Bluetooth®
Solid Yellow Light: Low filter life ***Audio:*** *One beep at start of flow*	**Solid Yellow Light:** Low UV-C LED life (1% remaining) ***Audio:*** *One beep at start of flow*	**Solid White:** Bluetooth® Connected
Solid Red Light: Replace filter ***Audio:*** *Slow beeping during flow*	**Solid Red Light:** Replace UV-C LED* ***Audio:*** *Slow beeping during flow* *Service provider required for replacement	**Blinking Blue:** Connecting Wi-Fi®
		Solid Blue: Wi-Fi® connected

A flashing/blinking red light on any Display Light indicates a problem with the associated component. Refer to page 22 for troubleshooting.

Idle Mode

The eSpring Water Purifier is in energy-saving idle mode when it is set-up and plugged in but water is not flowing. In idle mode, display lights will remain off until water starts to flow.

When the eSpring unit is in idle mode, use the Amway Healthy Home app to check the status of the e3 Carbon Filter or the UV-C LED.

Water Flow Mode

The eSpring Water Purifier is in water flow mode when water is flowing through the system. During water flow mode, the display will automatically indicate the status of the system and filters. A beep alarm will also sound if the eSpring unit requires attention, or the filter needs to be changed.

GET IT ON Google Play

Available on the App Store

Connect your eSpring Water Purifier with the Amway Healthy Home app, to monitor your eSpring unit from anywhere at any time (internet connection required).

- Get filter-change alerts
- Order filters directly from the app
- Monitor water usage
- Get automated software updates
- Find product information and how-to videos
- Activate your new eSpring limited warranty

INSTALLATION AND SETUP

ABOVE-COUNTER INSTALLATION WITH FAUCET DIVERTER

WATCH THE ABOVE-COUNTER INSTALLATION VIDEO ON THE AMWAY™ HEALTHY HOME APP.

The eSpring™ Water Purifier can be placed on the countertop with the Faucet Diverter and Tubing attached directly to your tap. This configuration does not work with pull-out sprayer faucets.

IMPORTANT: Attach the Diverter to a tap that will supply COLD, POTABLE WATER to the Water Purifier.

IMPORTANT: DO NOT RUN HOT WATER THROUGH THE WATER PURIFIER.

To install your eSpring Water Purifier above the counter, use the included Diverter Kit.

The Diverter Kit includes the following parts:

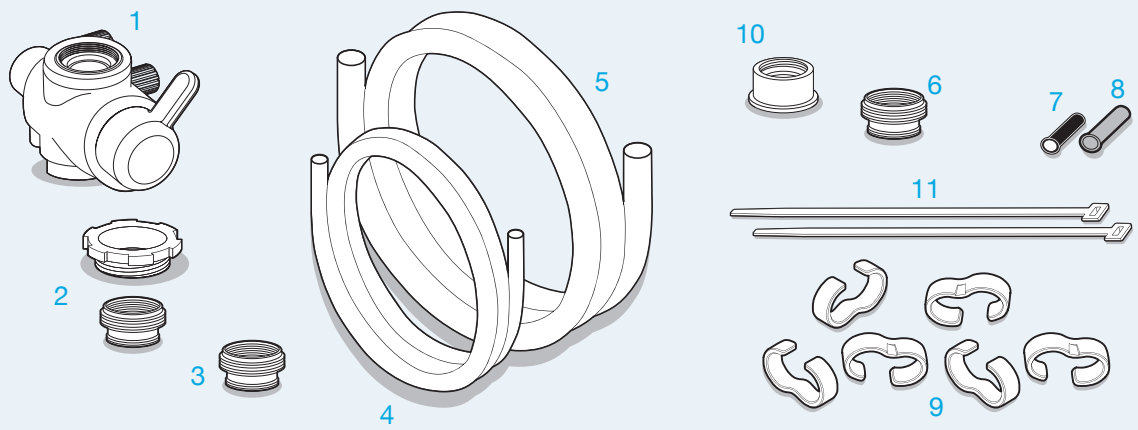

1. Faucet Diverter
2. Compression Nut and 15/16” Threaded Adapter
3. 3/4” Threaded Adapter
4. Diverter Tube 8 mm
5. Diverter Tube 9.5 mm
6. 13/16” Threaded Adapter
7. Tube Insert 8 mm (black)
8. Tube Insert 9.5 mm (grey)
9. 6 Diverter Tube Retainers
10. Faucet Adapter
11. Cable Ties

Attaching the Diverter to the Spout

1 Prepare the faucet spout and Diverter

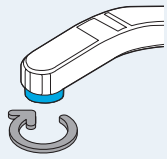

Unscrew to remove the aerator (wire screen) and washer from your faucet spout.

2 Attach the Adapter to the spout

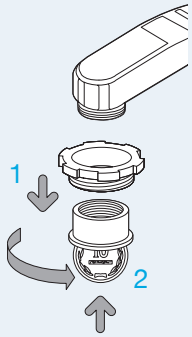

There are four Adapter options included for installation:

a. If the threads on your faucet spout are external, slide the Compression Nut over the Faucet Adapter (1) and use a coin to screw it onto the faucet spout (2).

(Go to step 3)

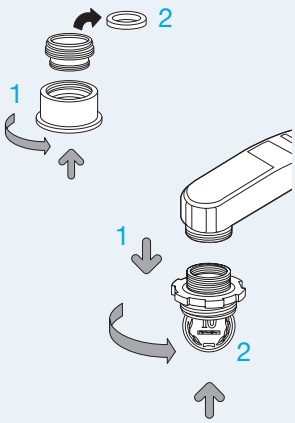

b1. If the external faucet spout is too small, screw the appropriate threaded Adapter to the Faucet Adapter (1) and remove the thicker rubber washer (2), while keeping the smaller washer in place.

b2. Slide the Compression Nut over the assembly (1) and use a coin to screw the Adapter into the faucet spout (2).

(Go to step 3)

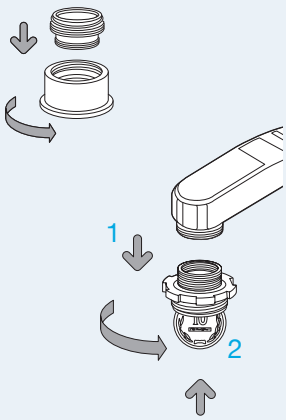

c1. If threads on the faucet spout are internal, screw the appropriate threaded Adapter to the Faucet Adapter.

NOTE: Both rubber washers should remain on top of the threaded Adapter.

c2. Slide the Compression Nut over the assembly (1) and use a coin to screw the Adapter into the faucet spout (2).

(Go to step 3)

3 Attach the Diverter to the Adapter

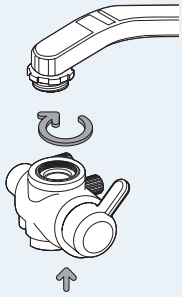

a. Press and hold the Diverter up to the tap/Adapter and screw the Compression Nut onto the Diverter by hand.

4 Attach the Tubing to the Diverter

IMPORTANT: Do not try to connect tubes to the Diverter unless nuts are mounted.

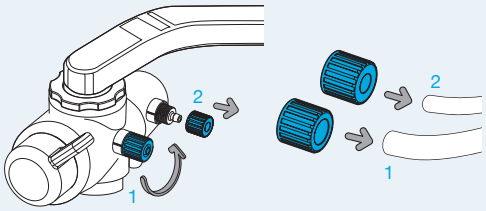

a. Remove both textured nuts exposing both the large and small barbs. Slide the large textured nut onto the end of the large Tube (1), and the small textured nut onto the end of the small Tube (2). The threads of the nuts face the ends of the tubes.

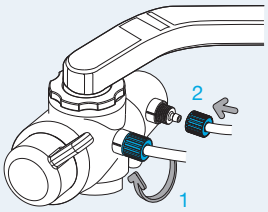

b. Firmly push the large Tube (1) onto the large barb and the small Tube (2) onto the small barb.

CAUTION: Do not try to pull the tubing off the barbs as damage will result.

c. Screw the nuts onto the barbs and hand tighten (2).

5 Optional Clean-Up

a. Use the Cable Ties to secure the tubing to the tap. If desired, clip on the Tube Retainers for tube organization.

6 Connect the Water Purifier Tubing

WARNING : RISK OF ELECTRICAL SHOCK. MAKE SURE THAT THE UNIT IS NOT PLUGGED INTO AN ELECTRICAL OUTLET TO PREVENT SHOCKS.

a. Position the eSpring™ Water Purifier on a countertop so that the tubing from the tap or water supply valves reaches the Water Purifier and the Power Adapter reaches an outlet that has continuous power.

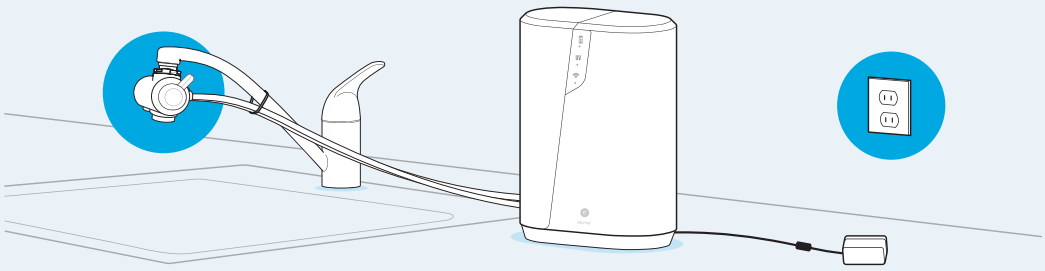

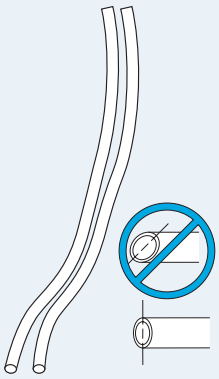

Note: If the tubing is too long on the counter, cut tubes to desired length.

b. Use a sharp knife carefully to cut the tubes to the desired length.
Be sure to make a straight cut to form a flat end on the tubes.

CAUTION: SHARP BLADE. CONTACT WITH SHARP KNIFE MAY RESULT IN INJURY. ALWAYS KEEP SHARP OBJECTS AWAY FROM FINGERS AND BODY.

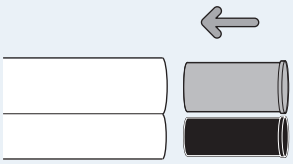

c. Push Tubing Inserts into their respective tubes.

IMPORTANT: Be sure that each tube has been cut and marked properly before inserting supports.
Once the tube inserts are inserted, they will be very difficult to remove, making it hard to further trim the tube lengths.

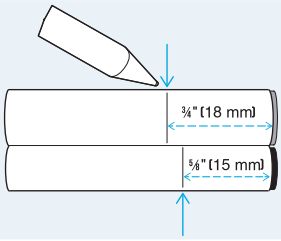

d. Use a ruler to measure and a pen to MARK A LINE across the tubes at the arrows to show you when the tubes are fully inserted at the bottom of the unit.

e. Insert Tubing (with inserts) into the proper locations on the bottom of the unit.

f. Plug the Power Adapter into the jack at the bottom of the unit. Do not plug the Adapter into the wall outlet until the final step.

IMPORTANT: There will be resistance before the Tube is fully installed. To avoid leaks, ENSURE THE TUBES ARE FULLY PUSHED IN until they meet the marks, or the marks disappear as a check on each of the tube connections. Use the Diverter Tube Retainers to secure the tubes.

WARNING:
Do not bend tubes sharply

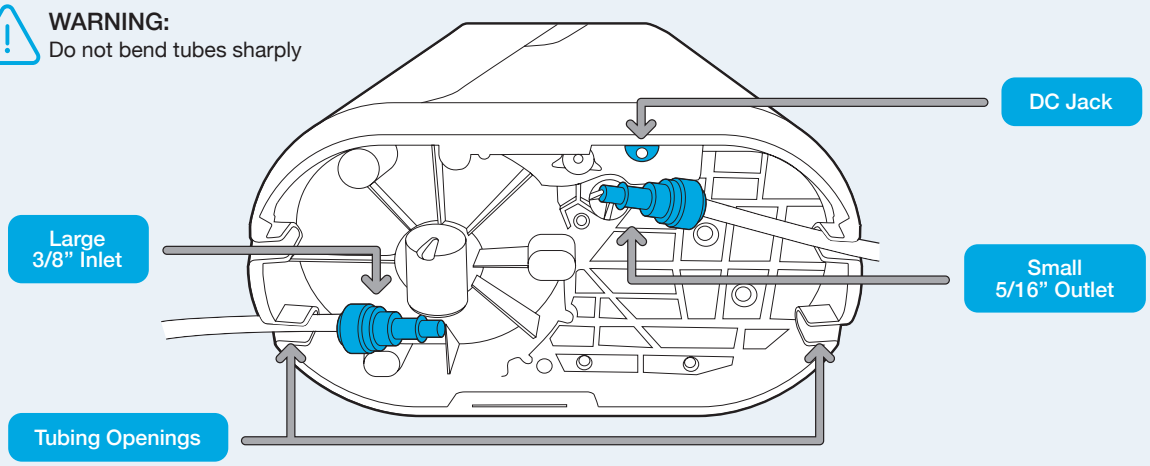

Tubing Installation Options

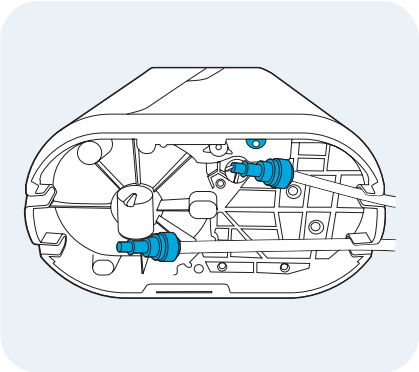

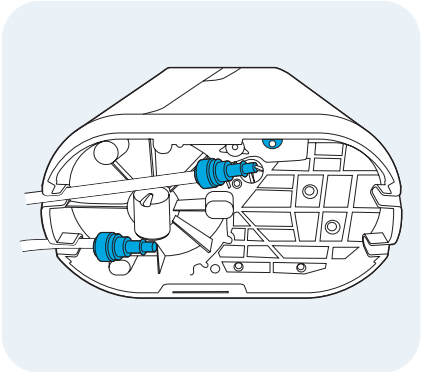

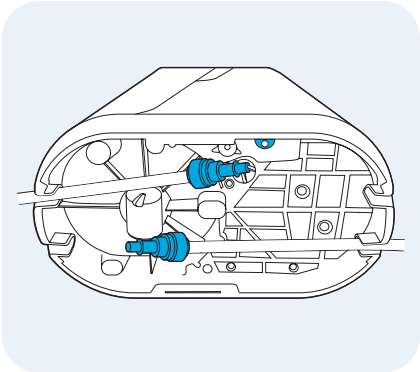

7 Set the unit upright, then fill and flush the Water Purifier prior to use.

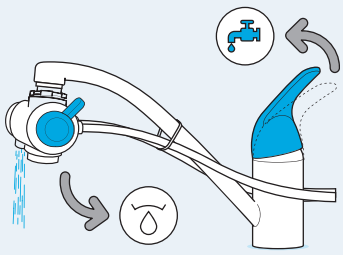

a. Turn on cold-water tap and switch Diverter to treated water position.

Note: It will take a short time for water to saturate the Filter and start flowing out of the faucet. Flush for a minimum of 5 minutes to remove air pockets and carbon dust. Repeat until water is clear. If water does not clear, see Troubleshooting (p. 22).

b. Check for leaks at the Diverter and eSpring™ unit. If you find a leak, make sure all tubing is pushed in completely.

c. Switch the Diverter to the untreated water position, and turn off the cold-water tap.

8 Plug the Power Adapter into the wall outlet.

Operation of the Diverter

If you installed a Diverter on your faucet spout, the position of the handle controls the flow of the water. The handle can be switched to one of three positions:

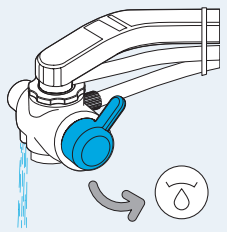

a. Treated water – straight stream.

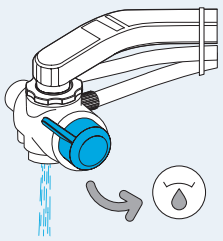

b. Untreated water – straight stream.

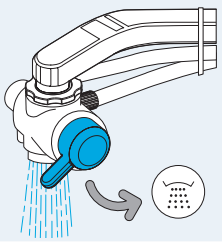

c. Untreated water – shower.

Note: The eSpring Water Purifier is intended for use with cold tap water only.

GET IT ON Google Play

Available on the App Store

Connect your eSpring Water Purifier with the Amway™ Healthy Home app and you can monitor your system from anywhere, anytime (internet connection required).

- Get filter-change alerts
- Order filters directly from the app
- Monitor water usage
- Get automated software updates
- Find product information and how-to videos
- Activate your eSpring limited warranty

BELOW-COUNTER INSTALLATION
PREPARATION FOR THE FAUCET OR DISPENSING DEVICE

WATCH THE "BELOW-COUNTER INSTALLATION" VIDEO ON THE AMWAY™ HEALTHY HOME APP.

Installing the **eSpring™** Water Purifier below the counter allows for maximum use of counter space with no visible tubing.

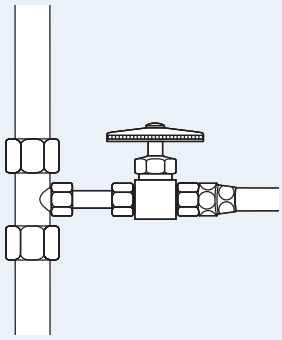

Note: Cold-water plumbing must be modified to provide a 3/8” (9.5 mm) Outer Diameter (O.D.) x 1/4” (6.4 mm) Inner Diameter (I.D.) tubing (plastic or metal) for connection to the Auxiliary Faucet. The Faucet Connector needs a 1/2” G-thread MIP connection to your tee in cold-water supply.

You will need an electrical outlet installed under the sink to plug in the Power Adapter. This outlet must be powered continuously for the Water Purifier to function properly. The unit is designed to stay plugged in continuously.

If there is no electrical outlet under the sink, hire a licensed or certified electrician to install the outlet in accordance with all applicable Federal, Provincial, State, Municipal, and local laws and regulations.

Amway service technicians do not perform the electrical work.

Recommendations

1. Hire a plumber if you do not feel comfortable modifying the plumbing and installing the faucet.
2. Determine type and size tubing or piping needed between the cold-water supply line and the kitchen faucet. Take a digital picture of your cold-water supply plumbing to use as a guide in the hardware store to purchase the appropriate parts for installation.
3. Install a tee in the cold water supply and a separate shut-off valve to the tee before connecting the Auxiliary Faucet. This will allow you to rinse and clean the Water Purifier during Filter changes.
   - All fittings and valves must be approved for use in pressurized drinking water applications.
   - Use plastic ferrules when connecting plastic tubes to metal compression fittings.
4. Select a location for the faucet or dispensing device. There may already be an extra, capped hole in your sink’s ledge for a sprayer, soap dispenser or extra faucet that can be used for mounting the faucet. If you are removing the connected sprayer, it will need to be sealed properly. (See local plumbing store for assistance.) For the eSpring Auxiliary Faucet, if a new hole is needed, it must be between 1¼” (32 mm) and 1½” (38 mm) in diameter, less than 3 15/16” (100 mm) from the sink basin and at least 1¼” (32 mm) from the wall. Before drilling, be sure there is sufficient clearance below the sink or countertop to accommodate the Auxiliary Faucet and allow connections to be made to the eSpring Water Purifier.

Note: For solid countertops, it is recommended to use a very sharp bi-blade hole saw and start by making a pilot hole. If you have a porcelain/ceramic sink or a tile countertop, it is recommended to seek professional assistance for proper drilling.

WARNING : Due to the possibility of shock or electrocution, use extreme care when operating an electric power drill or other power tools around the sink. Avoid contact with water or moisture at all times.

IMPORTANT: If you suspect that your water pressure exceeds 690 kPa, a plumber needs to install a pressure regulating device.

BELOW-COUNTER INSTALLATION USING AN eSpring™ AUXILIARY FAUCET

IMPORTANT: REVIEW ALL INSTRUCTIONS TO MAKE SURE YOU HAVE ALL PARTS AND TOOLS PRIOR TO INSTALLATION.

eSpring Auxiliary Faucet Components:

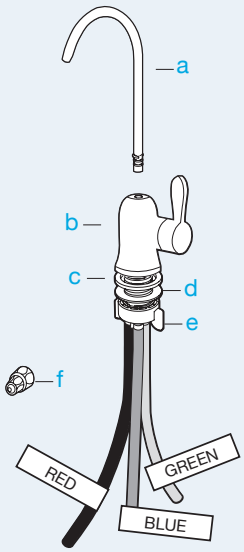

a. Spout

b. Body with red, green and blue tubes

c. 2 Rubber Washers

d. Metal Washer

e. Wing Nut

f. Faucet Connector

1 Mark the Faucet Tubing

a. Lay the RED, GREEN and BLUE tubes on the diagram. Use a pen to mark them at the arrows.

b. Use a ruler or the illustration below to measure and mark a line at 3/4" (18 mm) and at 5/8" (15 mm), or at the arrow.

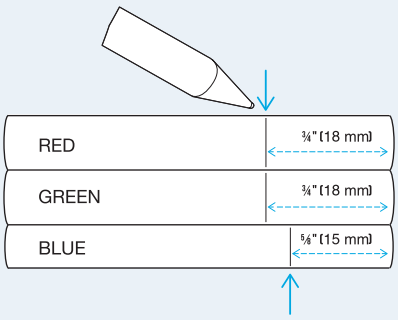

Note: These marks will show you that the tubes are fully inserted during the next steps, to avoid leaks.

2 Press Faucet spout into the main body. Unscrew to remove Wing Nut, Metal Washer, and one Rubber Washer while keeping the other Rubber Washer against the Faucet body.

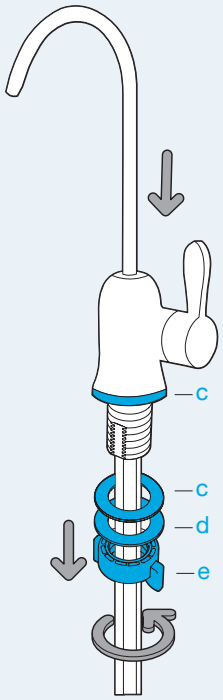

c. Rubber Washer

c. Rubber Washer

d. Metal Washer

e. Wing Nut

3 Holding the Rubber Washer in place against the faucet body, lower the Auxiliary Faucet stem and tubes through the hole in the sink ledge or counter.

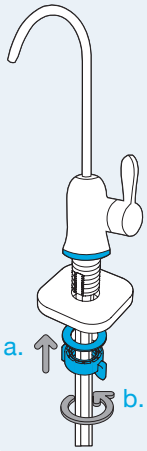

a. With an assistant holding the Faucet in place, reach up from below the counter and slide the Rubber Washer, the Metal Washer, and the Wing Nut onto the threaded Faucet.

b. Position the Faucet in the desired orientation and tighten the Rubber Washer, Metal Washer and Wing Nut to secure the Faucet.

Note: If the Faucet remains loose, an additional spacer may be required.
Call Customer Service or purchase from your local hardware store.

4 Insert the GREEN and BLUE tubes from the eSpring™ Auxiliary Faucet into their proper locations on the bottom of the unit. Refer to Tubing Installation Options at the top of Page 13.

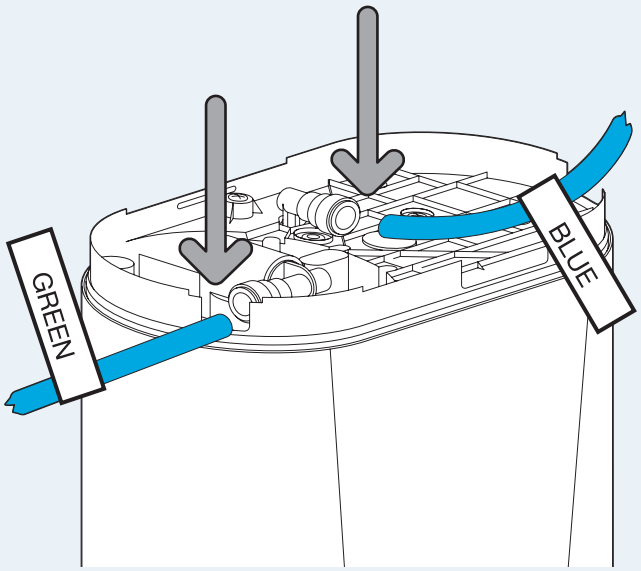

Note: Plug the Power Adapter into the jack at the bottom of the unit. Do not plug the Adapter into the wall outlet until the final step.

5 Connect the RED Tube from the Auxiliary Faucet to the cold water supply using the Faucet Connector that is provided.

Note: You will feel resistance before the Tubes are fully installed. To avoid leaks, be sure the Tubes are pushed in all the way. To verify, check that the Tubes are pushed in at or past the mark.

6 Set unit upright, then fill and flush the eSpring Water Purifier prior to use.

a. Open the Auxiliary Faucet. Open the water supply shut-off valve to start water flowing through the unit.

Note: It will take a short time for water to saturate the Filter and start flowing out of the Faucet. Flush for a minimum of 5 minutes to remove air pockets and carbon dust. Repeat until water is clear. If water does not clear, see Troubleshooting (p. 22).

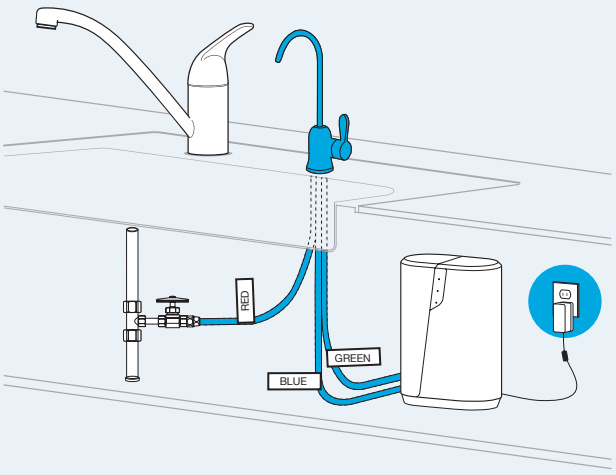

7 Turn off the Auxiliary Faucet and check for any signs of leakage at all tubing connections. If there is leaking or bubbling, refer to Troubleshooting (p. 22).

8 Plug the Power Adapter into the wall outlet.

GET IT ON Google Play

Available on the App Store

Connect your eSpring Water Purifier with the Amway™ Healthy Home app and you can monitor your system from anywhere, anytime (internet connection required).

- Get filter-change alerts
- Order filters directly from the app
- Monitor water usage
- Get automated software updates
- Find product information and how-to videos
- Activate your eSpring limited warranty

BELOW-COUNTER
NON-eSpring™ FAUCET INSTALLATION

REVIEW ALL INSTRUCTIONS IN THE PURCHASED NON-eSpring FAUCET OR DISPENSING DEVICE TO BE SURE YOU HAVE ALL PARTS AND TOOLS PRIOR TO INSTALLATION.

1 Install Auxiliary Faucet or Dispensing Device according to manufacturer's instructions.

2 Follow preparation steps for any faucet or dispensing device on page 14.

3 Review bag labeled CXV6285 which contains components used with NON-eSpring installations.

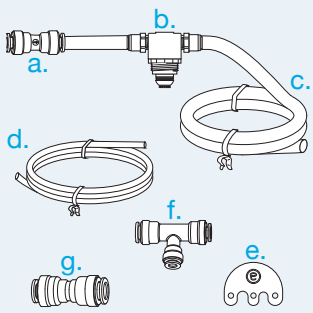

a. Supply Connector
b. Pressure Regulator
c. Inlet Tubing
d. Outlet Tubing
e. Tubing Removal Tool
f. T Connector
g. Tubing Reducer Connector
*Faucet not included

4 a. Lay the red tube from the Pressure Regulator Assembly on the top of the diagram, and lay the blue tube on the bottom. Use a pen to mark them at the arrows.
(These ends will connect to the Water Purifier).

b Lay the unmarked end of the blue tubing on the top of the diagram and mark a line at ¾" (18 mm).

c Lay the tube from the cold water supply on the top of the diagram and mark a line at ¾" (18 mm) or at arrow.

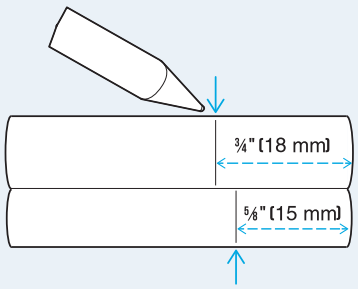

5 Connect the tube from the cold water supply to the screen side of the Supply Connector on Pressure Regulator Assembly (1). Arrow in the balloon shows the water flow direction (2).

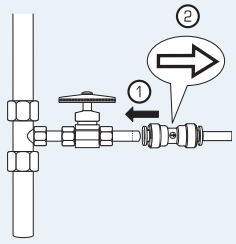

Note: The supplied components must be used between the valve at the water supply and the eSpring Water Purifier.

6 Insert the end of the RED tube marked at ¾" (18 mm) from the Pressure Regulator Assembly into the large port on the bottom of the unit. Insert the end of the BLUE tube marked at ⅝ " (15 mm) into the small port on the bottom of the unit.

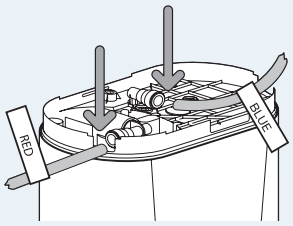

Note: You will feel resistance before the tubes are fully installed. Ensure the tube is fully pushed in until it meets the mark or the marks disappear, as a check on each of the tube connections in steps 6 and 7.

7 The other end of the BLUE tube marked at ¾" (18 mm) connects to the NON-eSpring Faucet or dispensing device by inserting BLUE tube into the Tubing Reducer Connector. Follow manufacturer's installation instructions to connect the other end of the connector to the faucet or dispensing device.

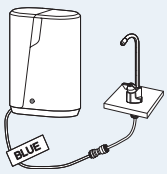

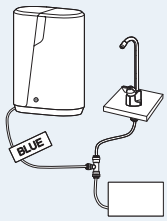

Note: For installation with refrigerator or secondary device use the T Connector in place of the Tubing Reducer Connector.

8 Open the NON-eSpring Faucet or dispensing device (1). Open the water supply shut-off valve (2) to start water flowing through the Water Purifier.

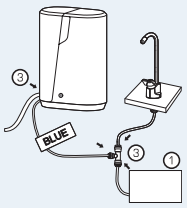

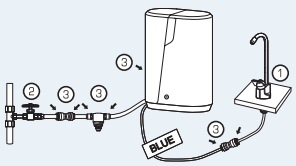

Note: It will take a short time for water to saturate the Cartiridge and flow from the Diverter. Flush for a minimum of 5 U.S. gallons (20 liters) (approximately 5-15 min) to remove air pockets and carbon dust. If water is not clear, see page 22.

9 Turn off the NON-eSpring Faucet or dispensing device and check for any signs of leakage at all tubing connections (3). If there is leaking or bubbling, refer to page 22.

MAINTENANCE

eSpring™ e3 CARBON FILTER REPLACEMENT

WATCH THE "FILTER REPLACEMENT" VIDEO ON THE AMWAY™ HEALTHY HOME APP.

Refer to the exploded view of the eSpring Water Purifier on page 7 for assistance with part names.

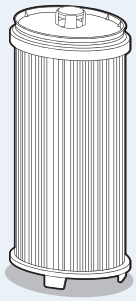

Order a new e3 Carbon Filter directly through the Amway Healthy Home app, or use the Amway website for ordering.

WARNING : RISK OF ELECTRICAL SHOCK. MAKE SURE THAT THE UNIT IS NOT PLUGGED INTO AN ELECTRICAL OUTLET TO PREVENT SHOCKS.

1. Unplug the Power Adapter from the wall outlet to prevent electric shocks while the Filter is being replaced.
2. Turn off the water supply to the eSpring unit, as follows:
   a. If using the Diverter, turn off the kitchen tap and switch the Diverter to the treated position to drain water. (Refer to Operation of the Diverter on page 13).
   b. If using the Auxiliary Faucet, turn off the cold-water supply using the shut-off valve. Turn on Faucet and leave open.

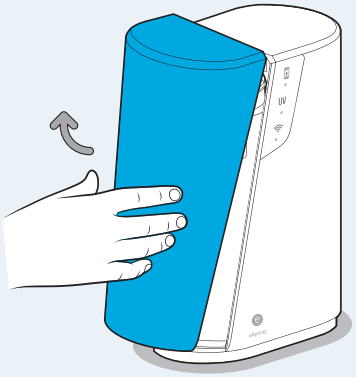

3. Access the Filter Vessel by removing the Cover: Pull it up and away from the Base Unit.

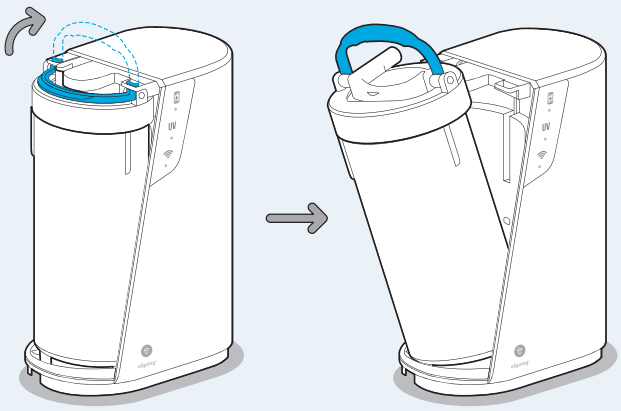

4 Lift the handle to release the Vessel and tip it out from the frame.

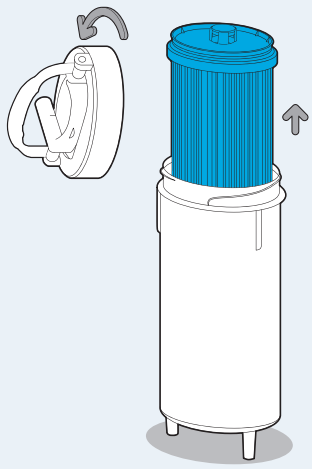

5 Use the handle to carry the Vessel to the sink. Unscrew and remove the lid from the Vessel.

IMPORTANT: If the Filter sticks to the lid during removal, twist and pull to release the Filter. The Filter may release and drop unexpectedly.

Separate the Filter from the lid before lifting it from the Vessel.

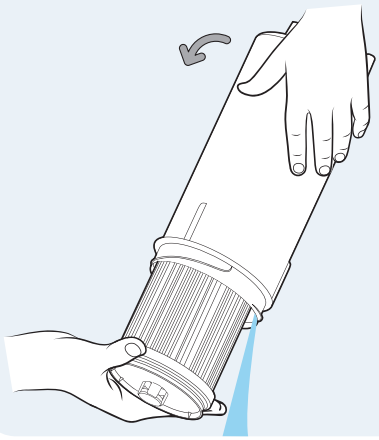

6 Remove old Filter and pour out any remaining water in the Vessel.

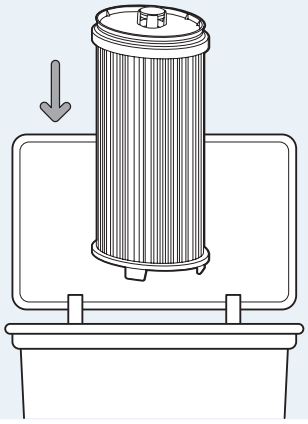

7 Dispose of the used filter in accordance with local requirements.

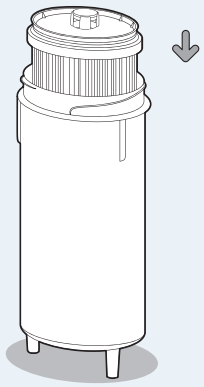

8 Remove plastic wrap from the new Filter and place it into the Vessel with knob facing upward.

Note: The Filter will rest loosely on the bottom of the Vessel until the lid is secured in the following step.

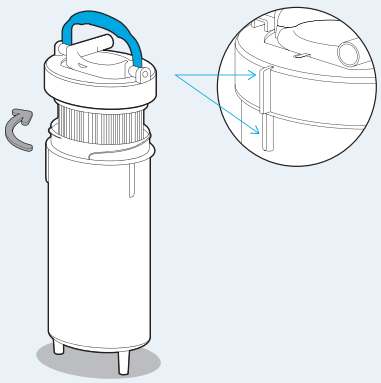

9 Place the lid onto the Filter Vessel and rotate clockwise to secure in place (1/3 rotation). The rib on the lid should align with one of the ribs on the Vessel.

Note: Keep the handle upright when removing or replacing the lid.

IMPORTANT: If the lid is not fully tightened, the Vessel outlet and handle will not line up with the frame. Refer to step 9.

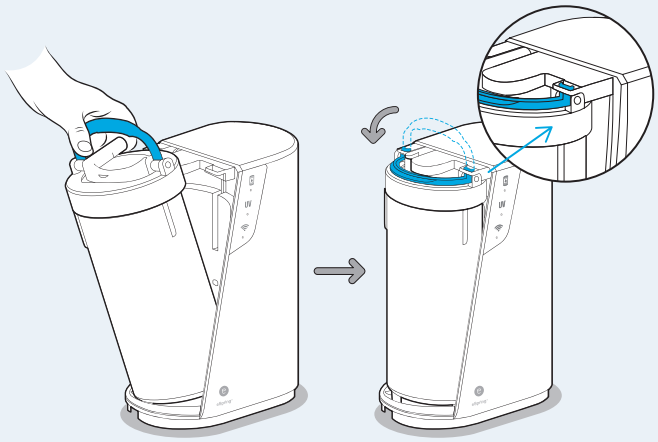

10 Tilt the Vessel back into the Unit facing toward the frame with the handle pointing up.

11 Tip the Vessel up into position and latch the handle down until it snaps in place. Both tabs of the lid handle should be secured to the Unit frame.

12 Turn on the water supply and flush the new Filter. While the unit is flushing, check for leaks at the inlet and outlet of the Vessel.

a. For the existing tap: Turn on the cold water at the tap and leave the Diverter in treated water position.

b. Auxiliary Faucet: With the Auxiliary Faucet handle still in the open position, open the water supply shut-off valve.

IMPORTANT: It will take a short time for water to saturate the Filter and flow from the diverter/faucet. Flush for a minimum of 5 minutes to remove air pockets and carbon dust. Repeat until water is clear. If water does not clear, see Troubleshooting (p. 22).

13 Turn off Auxiliary Faucet or Diverter after the Filter has been flushed.

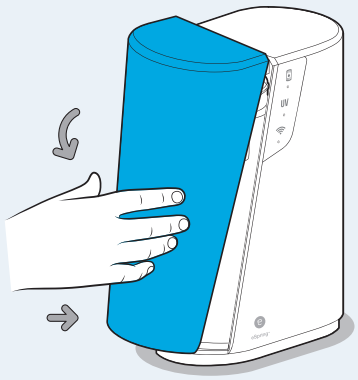

14 Place cover back on unit.

15 Plug the Power Adapter back into the wall.

16 Verify that the Filter Display Light shows 100% (refer to Display Lights on page 8).

Maintenance Tips

To help keep your eSpring™ system at optimal performance:

- Replace the Filter when notified by the Amway™ Healthy Home app, or the Display Light on your eSpring unit.
- Replace the plastic Diverter Tubing every 2 years.

It is recommended to clean your eSpring dispense system every 6 months and the unit with each Filter change. Find the Cleaning and Maintenance videos in the Amway Healthy Home app.

- The dispense system (either Faucet or Diverter) is subject to wear and tear over time. Replacement should be considered after 5 years of use.

TROUBLESHOOTING GUIDE

PERFORMANCE PROBLEMS

	Concern	Cause(s)	Solution(s)
WATER LEAKS - DIVERTER	Water leaks at Diverter.	Tubing not pushed all the way onto barbs.	Tubing needs to be pushed completely onto barbs and nuts hand tightened.
		Nuts not tightened all the way.	
		Diverter cracked or defective.	Contact Customer Service to order replacement part.
	Water flows simultaneously from treated and untreated ports on Diverter.	Diverter not fully engaged.	Turn the handle until it clicks in position.
WATER LEAKS – eSpring™ AUXILIARY FAUCET	Water leaks at tubing connection to faucet.	Damaged connection.	Contact Customer Service to replace Supply Connector.
	Water leaks continuously from end of Auxiliary Faucet spout.	Damaged internal seal.	Order Replacement Faucet Kit from Amway website.
	Water leaking from handle connection.	Damaged internal bolt cap.	Contact Customer Service for further investigation and replacement.
WATER LEAKS AT BASE UNIT	Water leaks at inlet or outlet tubing connections.	Tubing supports not installed (Diverter only).	Remove tubing. Locate and install tubing supports. Contact Customer Service to order new tubing supports, if needed.
		Tubing is not cut evenly or thoroughly.	Remove tubing. Re-trim and install tubes.
		Tubing damaged on surface.	
		Tubing not inserted far enough in the bottom of the unit.	Remove tubing and re-install to the marks on the tube, as shown in the installation instructions.
		Damaged O-ring inside the inlet or outlet.	Contact Customer Service.
	Water leaking from filter tank inlet or outlet.	Debris on O-ring to Base seal.	Remove any debris on O-ring.
		Damaged O-ring.	Contact Customer Service.

	Concern	Cause(s)	Solution(s)
REDUCED WATER FLOW RATE	Water flow rate out of Diverter has reduced.	Screen on the treated water port is clogged.	Unscrew treated water port and clean screen with brush.
	Water flow rate out of eSpring™ Auxiliary Faucet has reduced or was initially low.	Cold water shut-off valve(s) not fully open.	Make sure all shut-off valve(s) are completely opened.
		Filter may be clogged with dirt due to high particle content in water.	Order a new e3 Carbon Filter from the Amway™ Healthy Home app or Amway website, or contact Customer Service.
SMELL, TASTE OR APPEARANCE OF TREATED WATER CHANGED	Water tastes musty.	System not used enough. It is recommended that the system be used daily or flushed after periods of non-use (12 hrs).	Flush unit for an additional 3 minutes prior to use. If water still tastes musty, clean the unit as directed by the Cleaning and Maintenance videos found on the Amway Healthy Home app. If problem is not resolved, order a new e3 Carbon Filter from the app or Amway website, or contact Customer Service.
	Water is orange.	High iron content.	The e3 Carbon Filter is not designed to remove iron. Use of an iron cartridge prior to the system may extend the life of the Filter.
	Water smells like rotten eggs.	Sulfur reducing bacteria is in the water supply.	Filter is not designed to remove sulfur. Further cleaning may be necessary. See the Cleaning and Maintenance video in the Amway Healthy Home app. If problem is not resolved, order a new e3 Carbon Filter from the Amway Healthy Home app or Amway website, or contact Customer Service.
	Occasional white sediment or flakes in water (cloudy ice cubes or white film on boiled water).	Calcium carbonate is in water supply.	The e3 Carbon Filter is not designed to remove calcium carbonate. The sediment is normal and no action is needed.
	Water not clear after flushing.	Trapped air or incomplete flush.	Flush the unit twice, for approximately 5 minutes each time. If water is still not clear, contact Customer Service for a replacement Filter.
		Damaged Filter.	

PROBLEMS WITH THE DISPLAY LIGHTS OR ALARM

Here are some common concerns regarding the Display Lights and alarm system in the eSpring™ Water Purifier.

	Concern	Cause(s)	Solution(s)
DISPLAY NOT WORKING PROPERLY	Display does not turn on.	The Display Lights are activated only when the Unit is being installed, during App onboarding, when the unit is in use, or when maintenance is needed, such as replacing the filter or losing connectivity.	Unplug the Unit for 10 seconds and then plug it back in. If issue persists, call Customer Service.
		Water Purifier is plugged into outlet without continuous power.	Verify the outlet has continuous power by plugging in a nightlight or other powered device. If not, use a different outlet to power your eSpring.
		Power Outage.	Do not use the eSpring until power is restored.
		Power Adapter not fully plugged in.	Make sure Power Adapter is fully plugged into the bottom of the unit and into the wall outlet.
		Damaged electronics.	Call Customer Service.
AUDITORY WARNINGS	Unit beeps at start of water flow. Filter Light is yellow.	Remaining filter life is low.	Order a new e3 Carbon Filter from the Amway™ Healthy Home app.
	Unit beeps throughout flow. Filter Light is red.	Time to replace filter.	Replace e3 Carbon Filter (p.18).
	Unit beeps at start of flow. UV-C LED Light is yellow.	1% remaining UV-C LED life.	UV-C LED replacement will be needed soon.
	Unit beeps throughout flow. UV-C LED Light is red.	UV-C LED should be replaced. (Service provider required)	Schedule a service provider for UV-C LED replacement.

SPECIFICATIONS

eSpring™ Water Purifier

In the United States, Models 122940, 122941
In Canada, Models 122940C, 122941C

- Height: 346 mm (13.6”) nominal
- Width: 254 mm (10.0”) nominal
- Depth: 140 mm (5.5”) nominal
- Constructed of durable, high impact plastic
- Electrical Input: 24V DC, 1.875A
- Filter (Model No. 122943): Pressed carbon block
- Maximum Operating Water Pressure: 100 psi (689 kPa)
- Minimum Operating Water Pressure: 15 psi (103 kPa)
- Maximum Operating Water Temperature: 30°C (86°F)
- Minimum Operating Water Temperature: 4.4°C (40°F)
- Rated Service Flow:
  - 0.7 gal (2.6 L) per minute at 60 psi (415 kPa) of water pressure with a new filter. (Actual flow rate will vary directly with water pressure and the length of time the filter has been in service.)
- Rated Service Life:
  - The Filter is designed to serve the average family’s cooking and drinking water needs for one year or 1,320 gallons (5000 L, about 13.7 L a day), whichever comes first.

Note: Actual Filter life will vary with the amount of use and quality of the water supply.

- The UV-C LED source must be replaced every 10 years or 500 hours of operation, whichever comes first. **UV-C LED replacement cannot be done by the user. Contact Customer Service for more information.**
- The plastic Diverter Tubing is designed for a 2-year life.
- It is recommended to inspect or replace the eSpring Diverter or Auxiliary Faucet Kit every 5 years.

Accessories and Replacement Parts

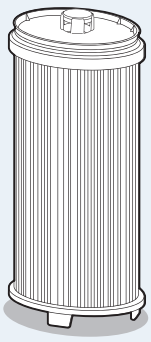

eSpring e3 Carbon Filter with Pre-Filter

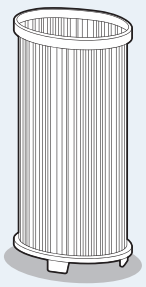

Replacement Pre-Filter

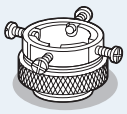

Universal Adapter

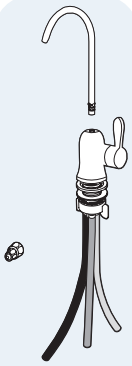

Auxiliary Faucet Kit

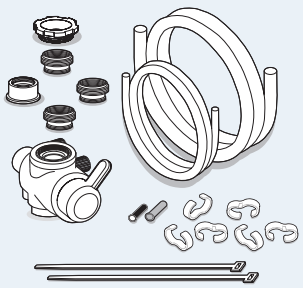

Diverter Kit

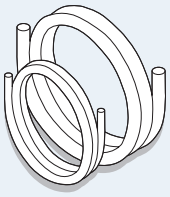

Diverter Tubing

LIMITED WARRANTY

WHAT DOES THIS LIMITED WARRANTY COVER?

Amway Corp. ("Amway") and Amway Canada Corporation ("Amway") warrants that the eSpring™ Water Purifier (except for the Cartridge) will not prove defective (as defined below) under normal use for five years from the date of purchase. An item will be considered "defective" if it is defective in materials or workmanship and if the defect materially impairs the performance or value of the eSpring Water Purifier to the original purchaser.

WHAT DOES THIS LIMITED WARRANTY NOT COVER?

This Limited Warranty does not cover:

(a) Any eSpring Water Purifier that has been subjected to any use that is different than or inconsistent with the use instructions in the eSpring Water Purifier Owner's Manual.

(b) Any eSpring Water Purifier that has been subjected to any abuse, accident, physical damage, improper installation or application, alteration, neglect, improper temperature, humidity or other environmental conditions (including, but not limited to, lightning, flood or fire).

(c) Any eSpring Water Purifier that has been damaged due to improper repair, modification, alteration or maintenance by anyone other than an authorized service warranty representative of Amway.

(d) Any defect or diminished performance caused by the use of any part or accessory that is not compatible with the eSpring Water Purifier, OR;

(e) Any eSpring Water Purifier that was not installed with an eSpring Auxiliary Faucet Kit or an eSpring Existing Faucet Kit.

HOW WILL THE USE OF NON-AUTHORIZED PARTS OR ACCESSORIES AFFECT THE PERFORMANCE OF YOUR eSpring WATER PURIFIER?

Performance claims relating to the eSpring Water Purifier were developed through testing of the complete Water Purifier as designed by the manufacturer, and as installed and operated as recommended by the manufacturer. The use of replacement parts or accessory attachments not recommended by the manufacturer may result in diminished Water Purifier performance. Amway does not warrant the performance of any non-eSpring Water Purifier parts or accessories, and is not responsible for any damage to the eSpring Water Purifier caused by any non-eSpring Water Purifier parts or accessories.

WHAT WILL AMWAY DO IF YOUR eSpring WATER PURIFIER IS DEFECTIVE?

If any eSpring Water Purifier that has not been altered or subjected to tampering, misuse, or abuse proves to have been defective during the warranty period then, subject to timely notification of the claimed defect, Amway will, at its option, either repair or replace the defective item at its expense.

HOW AND WHEN MUST YOU MAKE A CLAIM UNDER THIS LIMITED WARRANTY?

For service under this limited warranty in the United States, please contact Amway via telephone at 1-800-253-6500, M-F 9 AM–11 PM, Eastern time. In Canada, please contact Amway via telephone at 1-800-265-5470, M-F 9 AM–11 PM, Eastern time.

No warranty claim may be made unless the purchaser has notified Amway of the claimed defect by writing or telephoning Amway within 30 days after its discovery (but in all events no later than 30 days after the end of the applicable warranty period). Upon receipt of an eSpring Water Purifier that is claimed to be defective, Amway will determine, in its reasonable discretion, whether the eSpring Water Purifier is defective. By accepting a returned eSpring Water Purifier for inspection, Amway does not concede that the returned Water Purifier is defective. Amway will bear the expense of shipping, both ways, with respect to the repair or replacement of any defective eSpring Water Purifier within the warranty period. If, in Amway's opinion, the eSpring Water Purifier is not defective, it will be returned to the purchaser.

OTHER IMPORTANT LIMITATIONS

If Amway fails to repair or replace any defective item within a reasonable time, its liability under this limited warranty will in all events be limited to the purchase price of the defective eSpring™ Water Purifier. Except as provided under Federal or State laws or Provincial laws, no person is authorized to or may modify or expand the limited warranty provided herein, waive any of the conditions and limitations of this limited warranty, or make any different or additional warranties with respect to the eSpring Water Purifier. Any statements to the contrary shall be of no effect unless made in writing and signed by an authorized officer of Amway.

Except as provided under Federal or State laws or Provincial laws, this limited warranty sets forth the purchaser's sole and exclusive remedies for any defect in the eSpring Water Purifier, and THE WARRANTIES STATED HEREIN ARE IN LIEU OF ALL OTHER WARRANTIES, EXPRESS, IMPLIED, STATUTORY OR OTHERWISE, EXCEPT FOR THE IMPLIED WARRANTY OR CONDITION OF MERCHANTABILITY, THE IMPLIED WARRANTY OR CONDITION OF FITNESS FOR A PARTICULAR PURPOSE, AND ANY OTHER NON-DISCLAIMABLE WARRANTIES IMPOSED BY FEDERAL OR STATE OR PROVINCIAL LAW. NO SUCH NON-DISCLAIMABLE WARRANTY, INCLUDING BUT NOT LIMITED TO THE WARRANTY OR CONDITION OF MERCHANTABILITY AND THE WARRANTY OR CONDITION OF FITNESS FOR A PARTICULAR PURPOSE, SHALL BE FOR TERMS EXTENDING BEYOND THE DURATION OF THE EXPRESS LIMITED WARRANTY DESCRIBED ABOVE. Notwithstanding the foregoing, some states or provinces do not allow limitations on how long an implied warranty lasts, so the above limitation may not apply to you.

This limited warranty gives you specific legal rights, and you may also have other rights which vary from state to state or province to province. The laws of some jurisdictions do not permit the exclusion or limitation of certain rights or remedies provided by such laws. As this limited warranty is subject to such laws, some of the limitations or restrictions contained in this limited warranty may not apply to you. The provisions of this limited warranty are in addition to and not a modification of or subtraction from the statutory warranties contained in state or provincial laws.

AMWAY SHALL HAVE NO LIABILITY TO THE ORIGINAL PURCHASER OR ANY OTHER PERSON FOR CONSEQUENTIAL, INCIDENTAL, SPECIAL, EXEMPLARY, INDIRECT, OR PUNITIVE DAMAGES ARISING FROM ANY DEFECT AND BASED UPON BREACH OF WARRANTY, BREACH OF CONTRACT, NEGLIGENCE, STRICT TORT OR ANY OTHER LEGAL THEORY. IN PARTICULAR, AND WITHOUT LIMITATION, AMWAY SHALL NOT BE LIABLE FOR PERSONAL INJURY OR DEATH, PROPERTY DAMAGE, LOST PROFITS, OR OTHER ECONOMIC INJURY, NOR UPON ANY CLAIM BASED ON ALLEGED NEGLIGENT DESIGN OR MANUFACTURE OF ANY GOODS, OR THE OMISSION OF ANY WARNING WITH RESPECT THERETO. Some states or provinces do not allow the exclusion or limitation of incidental or consequential damages, so the above limitation may not apply to you.

This Limited Warranty is applicable in the United States and Canada.

Google Play and the Google Play logo are trademarks of Google LLC. App Store® is a registered trademark of Apple Inc. Wi-Fi® is a registered trademark of Wi-Fi Alliance Corporation. The Bluetooth® word mark and logos are registered trademarks owned by Bluetooth SIG, Inc. and any use of such marks by Access Business Group International LLC is under license. Other trademarks and trade names are those of their respective owners.

SATISFACTION GUARANTEE

We stand behind the quality of Amway products and guarantee your satisfaction.

If you are not completely satisfied within 120 days of purchase or receipt of this product, please return it to the Amway IBO from whom you purchased it. The IBO will offer you the choice to have it replaced without charge, receive full credit toward the purchase of another Amway product, or receive a refund for the full purchase price.

This guarantee does not apply to products that have been intentionally damaged or misused.

Dist. by/par Amway Corp., Ada, MI 49355 USA/É.-U

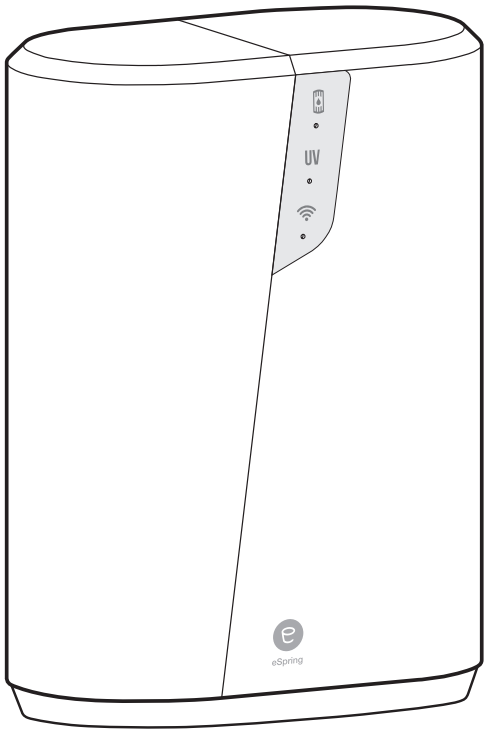

Purificateur d'eau eSpring[MC]

MANUEL DE L'UTILISATEUR

GET IT ON Google Play

Available on the App Store

Scannez le code QR pour télécharger l'appli Maison saine Amway[MC].

Connectez votre Purificateur d'eau eSpring à l'appli Maison saine Amway pour surveiller votre appareil eSpring de n'importe où, à tout moment (connexion Internet requise).

- Obtenez des alertes de changement de filtre
- Commandez des filtres directement dans l'application
- Surveillez la consommation d'eau
- Obtenez des mises à jour logicielles automatisées
- Trouvez des renseignements sur les produits et des vidéos didactiques
- Trouvez la fiche technique Données relatives à la performance
- Activez votre garantie limitée eSpring

eSpring™

VEUILLEZ CONSERVER CES CONSIGNES DE SÉCURITÉ

Aux États-Unis, les numéros de stock du Purificateur d'eau eSpring sont 122940 et 122941
Au Canada, les numéros de stock du Purificateur d'eau eSpring sont 122940C et 122941C.

INTRODUCTION

Félicitations pour l'achat de votre nouveau Purificateur d'eau eSpring[MC]. Votre décision d'améliorer la qualité de votre eau potable est un investissement judicieux pour vous et votre famille. Cette boîte comprend le Purificateur d'eau eSpring, le manuel de l'utilisateur et le Guide de démarrage rapide. **Enregistrez votre produit en un seul clic dans l'appli Maison saine Amway[MC].** L'application renferme également des vidéos utiles montrant l'installation étape par étape, permet d'activer des alertes de changement de filtre, d'acheter des filtres en un seul clic et comprend de nombreuses autres fonctionnalités.

REMARQUE : *Pour enregistrer manuellement votre Purificateur d'eau eSpring en ligne, rendez-vous sur le site : https://myproducts.amwayglobal.com*

Vous avez besoin de plus d'informations? Aux États-Unis, vous pouvez visiter notre site Web à l'adresse www.amway.com ou notre appli Healthy Home Amway, ou communiquez avec le Service à la clientèle : Du lundi au vendredi de 9 h à 23 h (HE) au 1 800 253-6500. Au Canada, vous pouvez visiter notre site Web à l'adresse www.amway.ca, notre appli Maison saine Amway ou communiquez avec le service à la clientèle : Du lundi au vendredi de 9 h à 23 h (HE) au 1 800 265-5470.

SERVICE À LA CLIENTÈLE

Avant de commencer à utiliser l'appareil, veuillez lire attentivement ce guide d'utilisation. Si vous avez encore des questions sur l'installation ou l'utilisation de votre Purificateur d'eau eSpring, veuillez communiquer avec le service à la clientèle afin que nous puissions vous aider. Aux États-Unis, composez le 1 800-253 6500, du lundi au vendredi, de 9 h à 23 h (HE). Vous pouvez également visiter notre site Web www.Amway.com ou envoyer un courriel à l'adresse customer.service@amway.com. Au Canada, composez le 1 800 265-5470, du lundi au vendredi de 9 h à 23 h (HE). Vous pouvez également visiter notre site Web www.amway.ca ou envoyer un courriel à l'adresse customer.service.ca@amway.com.

Merci d'avoir choisi le Purificateur d'eau eSpring pour vous et votre famille!

TABLE DES MATIÈRES

INTRODUCTION 2

Service à la clientèle 2

Consignes de sécurité 4

Précautions importantes 5

FONCTIONNEMENT 7

Purificateur d'eau eSpring^MC 7

Présentation de l'écran et de l'alarme du purificateur 8

Mode Veille 8

Mode Débit d'eau 8

INSTALLATION ET CONFIGURATION 9

Installation sur le comptoir avec une soupape de dérivation fixée au robinet 9

Installation de la soupape de dérivation sur le robinet 10

Fonctionnement de la soupape de dérivation 13

Préparation pour l'installation sous le comptoir pour le robinet ou un distributeur 14

Recommandations 14

Installation sous le comptoir avec un robinet auxiliaire eSpring 15

Installation sous le comptoir avec un robinet auxiliaire autre que eSpring 17

ENTRETIEN 18

Remplacement du filtre 18

GUIDE DE DÉPANNAGE 22

Problèmes de performance 22

Problèmes relatifs à l'écran ou à l'alarme 24

CARACTÉRISTIQUES 25

GARANTIE 26

GARANTIE DE SATISFACTION 27

System Tested and Certified by NSF International against NSF/ANSI Standards 42, 53, 55, 401 and CSA B483.1 for the reduction of the claims specified on the Performance Data Sheet./
Système testé et certifié par NSF International et selon les normes NSF/ANSI 42, 53, 55, 401 et CSA B483.1 pour la réduction des allégations spécifiées sur la feuille de données sur la performance.

System Certified by the Water Quality Association according to NSF/ANSI Standards 42, 53, 55, 401 and CSA B483.1; see Performance Data Sheet for specific claims./
Système certifié par la Water Quality Association selon les normes NSF/ANSI 42, 53, 55, 401 et CSA B483.1; reportez-vous à la fiche technique Données relatives à la performance pour connaître les allégations précises.

PRÉCAUTIONS IMPORTANTES

Consignes de sécurité

LORS DE L'UTILISATION D'UN APPAREIL ÉLECTRIQUE, DES MESURES DE PRÉCAUTIONS DE BASE DEVRAIENT TOUJOURS ÊTRE RESPECTÉES AFIN DE RÉDUIRE LE RISQUE D'INCENDIE, DE CHOC ÉLECTRIQUE ET/OU DE BLESSURE CORPORELLE, Y COMPRIS CE QUI SUIT :

1. LISEZ TOUTES LES CONSIGNES AVANT D'UTILISER L'APPAREIL. Si vous avez encore des questions sur l'installation ou l'utilisation de votre Purificateur d'eau eSpring™, veuillez communiquer avec le Service à la clientèle.
2. Tous les raccordements de fils doivent être conformes aux codes électriques locaux. Un raccordement électrique inadéquat peut entraîner un risque de choc électrique. Consultez un électricien agréé si vous ne savez pas si l'appareil est correctement installé.
3. Pour vous protéger contre les chocs électriques, ne plongez pas le cordon, le bloc d'alimentation externe ou l'appareil dans l'eau ou tout autre liquide.
4. Cet appareil n'est pas destiné à être utilisé par des personnes (y compris des enfants) dont les capacités physiques, sensorielles ou mentales sont réduites, ou par des personnes manquant d'expérience et de connaissances, à moins qu'elles ne soient supervisées ou qu'elles connaissent les directives d'utilisation de l'appareil préalablement transmises par une personne responsable de leur sécurité. Les enfants doivent être surveillés pour s'assurer qu'ils ne jouent pas avec l'appareil.
5. Pour débrancher l'appareil, retirez le bloc d'alimentation externe de la prise de courant.
6. L'appareil doit être débranché de sa source d'alimentation pendant sa maintenance et lors du remplacement de pièces.
7. Ne faites pas fonctionner un appareil dont le cordon électrique ou le bloc d'alimentation externe est endommagé, qui fonctionne mal ou qui a été endommagé de quelque manière que ce soit. Si le cordon d'alimentation est endommagé, il doit être remplacé par un cordon fourni par le fabricant ou son agent de service.
8. Utilisez uniquement des pièces de rechange Amway autorisées. Tout défaut ou diminution de performance découlant de l'utilisation de toute pièce ou accessoire non autorisé n'est pas couvert en vertu de la garantie limitée.
9. N'utilisez pas l'appareil à l'extérieur.
10. L'appareil doit être branché dans une prise à courant résiduel ne dépassant pas 30 mA. La prise de courant ne doit pas être située directement au-dessus d'un évier ou dans une zone où elle pourrait être en contact avec l'eau.
11. Ne laissez pas le cordon d'alimentation toucher des surfaces chaudes ou pendre d'une table ou d'un comptoir.
12. Conçu pour un usage domestique et commercial léger seulement. Un usage commercial léger représente des zones comme une salle de pause sur le lieu de travail. Il ne comprend pas les hôtels, restaurants ou autres établissements similaires. N'utilisez pas cet appareil pour un usage autre que celui prévu.
13. L'APPAREIL DOIT ÊTRE SEC AVANT D'ÊTRE ALLUMÉ ET NE DOIT PAS PRÉSENTER DE FUITE DURANT SON FONCTIONNEMENT.
14. POUR RÉDUIRE LES RISQUES D'INCENDIE OU DE CHOC ÉLECTRIQUE, N'ESSAYEZ PAS DE RETIRER LES VIS SE TROUVANT À L'INTÉRIEUR DE L'APPAREIL. L'APPAREIL NE COMPREND AUCUNE PIÈCE POUVANT ÊTRE RÉPARÉE PAR L'UTILISATEUR.

AVERTISSEMENT : NE FAITES PAS FONCTIONNER L'ÉMETTEUR DE DEL UV-C UNE FOIS QU'IL EST RETIRÉ DE L'APPAREIL.

PRÉCAUTIONS IMPORTANTES

15 Un branchement inadéquat du bloc d'alimentation externe peut entraîner un risque de choc électrique. Ne modifiez pas le bloc d'alimentation externe. S'il ne rentre pas dans la prise de courant, demandez à un électricien qualifié d'installer une prise appropriée.

16 Inspectez régulièrement l'appareil et les raccords de tuyauterie pour détecter les fuites, car les fuites d'eau peuvent provoquer des dommages matériels.

17 Lorsque l'icône UV clignote en rouge à l'écran, cela signifie qu'aucun traitement UV n'est effectué. Communiquez avec le Service à la clientèle.

18 L'utilisation involontaire de l'appareil ou des dommages au module peuvent entraîner l'échappement de rayons DEL UV-C nocifs. Les rayons DEL UV-C peuvent, même à petites doses, causer des dommages aux yeux et à la peau. Les appareils visiblement endommagés ne doivent pas être utilisés.

19 N'utilisez pas l'appareil avec de l'eau microbiologiquement insalubre ou de qualité inconnue sans désinfection adéquate avant ou après son passage dans le système. Les systèmes certifiés pour la réduction des kystes peuvent être utilisés avec des eaux désinfectées qui peuvent contenir des kystes filtrables. Si votre système immunitaire est affaibli ou compromis, et si pour des raisons médicales vous avez besoin d'une eau d'une pureté exceptionnelle, veuillez consulter votre fournisseur de soins de santé avant d'utiliser l'appareil.

Précautions importantes

1 Le Purificateur d'eau eSpring[MC] est conçu pour être utilisé uniquement avec de l'eau froide bactériologiquement convenable (potable).

2 L'installation du Purificateur d'eau doit être conforme aux lois et règlements fédéraux, provinciaux, étatiques, municipaux et locaux.

3 Lors du fonctionnement normal, si le Purificateur d'eau n'a pas été utilisé pendant plusieurs heures (12 heures), faites couler l'eau pendant 30 secondes avant de l'utiliser.

4 N'utilisez PAS le Purificateur d'eau avec de l'eau tiède ou chaude, car cela peut l'endommager.

5 NE connectez PAS votre conduite d'eau froide directement au module de base du Purificateur d'eau eSpring. Le Purificateur d'eau eSpring n'est pas conçu pour être soumis à la pleine pression du conduit. Seuls les tuyaux du robinet ou la soupape de dérivation eSpring, comme indiqué dans les instructions d'installation et de configuration, doivent être raccordés au module de base du Purificateur d'eau eSpring. Doit être installé avec le robinet ou la soupape de dérivation eSpring uniquement.

6 Mis à part le plomb et quelques autres composés, le Purificateur d'eau eSpring n'est PAS conçu pour éliminer les substances inorganiques solubles comme le fer, le calcium, le magnésium, les nitrates, l'arsenic ou les fluorures.

7 Les mastics d'étanchéité de plomberie pour joints filetés ne doivent PAS être utilisés avec le Purificateur d'eau.

8 NE laissez PAS les éléments suivants entrer en contact avec le Purificateur d'eau : huile végétale, gelée de pétrole, solvant, ammoniaque, alcool, acide ou solution de nettoyage forte. Cela pourrait entraîner des dommages permanents au module de base. Pour nettoyer l'appareil, utilisez un détergent à vaisselle liquide doux (comme le Liquide vaisselle DISH DROPS™) et de l'eau.

9 Le système vous avisera lorsqu'il sera temps de remplacer le filtre et la source UV.

10 LE FILTRE DOIT ÊTRE REMPLACÉ AU MOINS UNE FOIS PAR ANNÉE. Dans les régions où la qualité de l'eau est particulièrement mauvaise, il est possible de constater une diminution du débit de l'eau indiquant que le filtre doit être remplacé plus souvent. Même si le débit de l'eau n'a pas diminué, le filtre doit être remplacé après une année de service ou dès que le système a filtré 1 320 gallons (5 000 L, soit 13,7 L par jour) d'eau, selon la première éventualité. Veillez à en disposer conformément aux lois locales, étatiques, provinciales et fédérales.

11 Cet appareil contient un émetteur de DEL UV-C. La source de rayons UV doit être remplacée tous les dix ans ou toutes les 500 heures d'utilisation par un technicien qualifié; le remplacement de la DEL UV-C ne peut pas être effectué par l'utilisateur.

12 L'appareil doit seulement être utilisé avec le bloc d'alimentation externe fourni.

13 L'homologation ne s'applique pas à d'autres sources potentielles de radon, y compris l'air. Le système ne doit pas être utilisé si l'eau potable a une teneur en radon supérieure à 4000 pCi/L.

PRÉCAUTIONS IMPORTANTES

RAPPEL : LE RESPECT DES CONSIGNES OPÉRATIONNELLES, D'ENTRETIEN ET DE REMPLACEMENT EST ESSENTIEL POUR QUE CE PRODUIT FONCTIONNE TEL QUE REPRÉSENTÉ. IL IMPORTE QUE SEULES LES PIÈCES DE RECHANGE INDIQUÉES DANS CE MANUEL SOIENT UTILISÉES AVEC CE PRODUIT. LA GARANTIE LIMITÉE NE COUVRE PAS LES DÉFAUTS NI UNE DIMINITION DE PERFORMANCE DÉCOULANT DE L'UTILISATION DE TOUTE PIÈCE OU DE TOUT ACCESSOIRE NON COMPATIBLE AVEC LE PURIFICATEUR D'EAU eSpring[MC].

14 Ce système de Catégorie B et ses composants sont conformes à la norme NSF/ANSI 55 Systèmes de traitement microbiologique de l'eau aux ultraviolets pour le traitement bactéricide supplémentaire de l'eau potable publique désinfectée ou d'autre eau potable ayant été testée et jugée acceptable pour la consommation humaine par l'organisme de santé étatique ou local compétent. Le système est seulement conçu pour réduire les micro-organismes nuisibles non pathogènes normalement présents. Les systèmes de Catégorie B ne sont pas conçus pour le traitement de l'eau contaminée.

15 Les composés certifiés par la norme NSF/ANSI 401 ont été considérés comme des « contaminants accidentels/composés émergents ». Les contaminants accidentels sont des traces de composés dans les réserves d'eau potable. Bien qu'il ne s'agisse que de traces, ces composés peuvent avoir une incidence sur l'acceptation et la perception de la qualité de l'eau potable par le public.

AVERTISSEMENT : CE SYSTÈME EST DESTINÉ À UNE UTILISATION AVEC DES APPROVISIONNEMENTS EN EAU QUI ONT ÉTÉ TRAITÉS SELON DES NORMES DE SYSTÈMES PUBLICS EN EAU. CE SYSTÈME A ÉTÉ TESTÉ POUR DÉMONTRER UNE RÉDUCTION EFFICACE DES MICROCYSTINES. TOUTEFOIS, EN CAS D'ÉVÉNEMENT SIGNALÉ DE CYANOTOXINE DANS VOTRE APPROVISIONNEMENT EN EAU, D'AUTRES CYANOTOXINES PEUVENT ÊTRE PRÉSENTES DANS L'EAU POTABLE ET ELLES PEUVENT NE PAS ÊTRE RÉDUITES EFFICACEMENT PAR CE SYSTÈME. EN CAS D'AVIS DE PRÉSENCE DE CYANOTOXINE, SUIVEZ LES RECOMMANDATIONS DE L'AUTORITÉ RESPONSABLE DE L'EAU POTABLE.

Déclaration de conformité FCC

Cet équipement a été testé et déclaré conforme aux limites pour appareils numériques de Catégorie B, selon la section 15 des règlements de la FCC. Ces limites sont conçues pour fournir une protection raisonnable contre les interférences nocives dans un environnement domestique. Cet équipement produit, utilise et peut émettre de l'énergie radio électrique et, s'il n'est pas installé et utilisé conformément aux présentes instructions, peut causer des interférences nuisibles aux communications radio. Il n'existe toutefois aucune garantie que de telles interférences ne se produiront pas dans une installation particulière. Si cet appareil cause des interférences nuisibles à la réception des signaux de radio ou de télévision, ce qui peut être déterminé en allumant et en éteignant l'appareil, l'utilisateur peut tenter de corriger ces interférences de l'une des façons suivantes :

- en réorientant ou en déplaçant l'antenne de réception;
- en augmentant la distance entre l'équipement et le récepteur;
- en branchant l'appareil dans une prise de courant liée à un circuit différent de celui du récepteur;
- en consultant le fournisseur ou un technicien en radiotélévision expérimenté pour obtenir de l'aide.

Tout changement ou modification apporté à l'équipement sans l'approbation préalable du fabricant peut résilier l'autorisation accordée à l'utilisateur d'utiliser cet équipement.

L'émetteur/récepteur exempt de licence contenu dans le présent appareil est conforme aux CNR d'Innovation, Sciences et Développement économique Canada applicables aux appareils radio exempts de licence. L'exploitation est autorisé aux deux conditions suivantes :

1. L'appareil ne doit pas produire de brouillage;
2. L'appareil doit accepter tout brouillage radioélectrique subi, même si le brouillage est susceptible d'en compromettre le fonctionnement.

Déclaration de la FCC sur l'exposition aux rayonnements :

Cet équipement est conforme aux limites de la FCC sur l'exposition aux rayonnements établies pour un environnement non contrôlé. Pour respecter les exigences de conformité à l'exposition aux rayonnements de la FCC, la distance de séparation entre l'antenne et n'importe quelle partie de votre corps doit être d'au moins 20 cm.

Déclaration de ISDE sur l'exposition aux rayonnements :

Cet équipement est conforme aux limites d'exposition aux rayonnements de ISDE établies pour un environnement non contrôlé. Cet équipement devrait être installé et utilisé avec une distance minimum de 20 cm entre l'élément rayonnant et votre corps.

FONCTIONNEMENT

Purificateur d'eau eSpring[MC]

Le Purificateur d'eau eSpring comprend le module de base muni d'un couvercle amovible, le boîtier du filtre muni d'un couvercle, le filtre au carbone e3 eSpring comportant un préfiltre situé à l'intérieur du boîtier ainsi qu'un bloc d'alimentation externe.

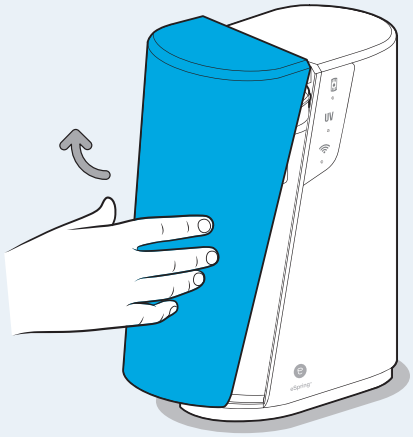

Module de base doté d'un couvercle amovible

L'appareil eSpring est doté d'un couvercle amovible. Pour le retirer, soulevez-le. Ainsi, vous pourrez accéder au boîtier du filtre, qui renferme le filtre au carbone e3.

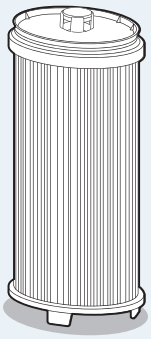

Filtre au carbone e3 eSpring

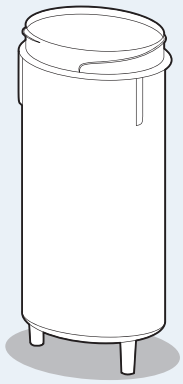

Boîtier du filtre

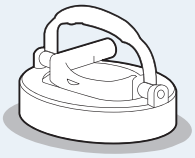

Couvercle du boîtier du filtre

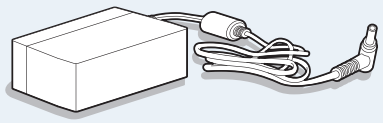

Bloc d'alimentation externe

PRÉSENTATION DES VOYANTS DE L'ÉCRAN eSpring[MC] ET DES AVERTISSEMENTS SONORES

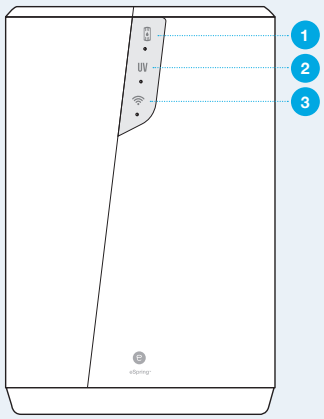

Le Purificateur d'eau eSpring est doté d'un écran lumineux attrayant permettant de surveiller votre appareil.

1. L'icône de filtre indique l'état du filtre.
2. L'icône de la DEL UV-C UV indique l'état de la DEL UV-C.
3. L'icône de connectabilité est utilisée pour jumeler l'appareil à l'appli Maison saine Amway[MC].

Remarque : Suivez les directives affichées dans l'appli Maison saine Amway pour connecter votre Purificateur d'eau eSpring.

Voyants s'affichant à l'écran

Lorsque l'eau coule, les trois voyants s'illuminent pour indiquer leur état individuel. Si l'appareil est branché, mais que l'eau ne coule pas, les voyants ne s'illuminent pas, à moins qu'une erreur ne se produise.

Filtre au carbone e3

Voyant bleu fixe : Durée de vie complète du filtre

Voyant jaune fixe : Faible durée de vie du filtre
Son : *Un bip au début du débit d'eau*

Voyant rouge fixe : Remplacer le filtre
Son : *Bip lent pendant le débit d'eau*

UV DEL UV-C

Voyant bleu fixe : Durée de vie complète de la source à DEL UV-C.

Voyant jaune fixe : Faible durée de vie de la source à DEL UV-C (1 % restant)
Son : *Un bip au début du débit d'eau*

Voyant rouge fixe : Remplacer la source à DEL UV-C*
Son : *Bip lent pendant le débit d'eau*

* Le remplacement doit être effectué par le fournisseur de services

Connectabilité

Voyant blanc clignotant : Recherche de la connexion Bluetooth[MD]

Voyant blanc fixe : Bluetooth[MD] connecté

Voyant bleu clignotant : Connexion au Wi-Fi[MD] en cours

Voyant bleu fixe : Wi-Fi[MD] connecté

Tout voyant rouge clignotant à l'écran indique un problème avec le composant associé. Reportez-vous à la page 22 pour effectuer le dépannage.

Mode Veille

Le Purificateur d'eau eSpring est en mode Veille afin d'économiser l'énergie lorsqu'il est configuré et branché, mais que l'eau ne coule pas. En mode Veille, les voyants sont éteints jusqu'à ce que l'eau commence à être distribuée.

Lorsque le Purificateur d'eau eSpring est en mode Veille, utilisez l'appli Maison saine Amway pour vérifier l'état du filtre au carbone e3 ou de la source à DEL UV-C.

Mode Débit d'eau

Le Purificateur d'eau eSpring est en mode Débit d'eau lorsque l'eau circule dans le système. En mode Débit d'eau, l'état du système et des filtres est automatiquement indiqué à l'écran. L'appareil émet également un avertissement sonore lorsqu'il nécessite une attention particulière ou si le filtre doit être remplacé.

GET IT ON Google Play

Available on the App Store

Connectez votre Purificateur d'eau eSpring à l'appli Maison saine Amway pour le surveiller où que vous soyez et à tout moment (connexion Internet requise).

- Obtenez des alertes de changement de filtre
- Commandez des filtres directement dans l'application
- Surveiller la consommation d'eau
- Obtenez des mises à jour logicielles automatisées
- Trouvez des renseignements sur les produits et des vidéos didactiques
- Activez votre nouveau Purificateur d'eau eSpring garantie limitée

INSTALLATION ET CONFIGURATION

INSTALLATION SUR LE COMPTOIR AVEC LA SOUPAPE DE DÉRIVATION FIXÉE AU ROBINET

REGARDEZ LA VIDÉO PRÉSENTANT LA MARCHE À SUIVRE POUR INSTALLER L'APPAREIL SUR LE COMPTOIR SUR L'APPLI MAISON SAINE AMWAY[MC].

Le Purificateur d'eau eSpring[MC] peut être installé sur le comptoir avec une soupape de dérivation fixée au robinet, où la tuyauterie d'alimentation est fixée directement à votre robinet. Cette installation ne convient pas avec les robinets munis d'une tête rétractable.

IMPORTANT : Fixez la soupape de dérivation à un robinet qui fournira de l'EAU FROIDE POTABLE au Purificateur d'eau.

IMPORTANT : N'UTILISEZ PAS D'EAU CHAUDE DANS LE PURIFICATEUR D'EAU.

Pour installer votre Purificateur d'eau eSpring sur le comptoir, utilisez la trousse de dérivation fournie.

La trousse de dérivation comprend les pièces suivantes :

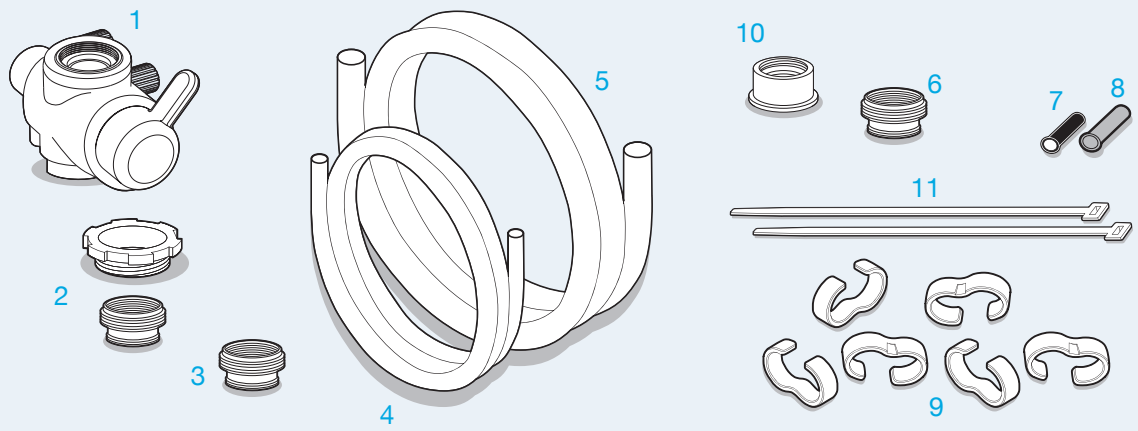

1. Soupape de dérivation pour robinet
2. Écrou de serrage et adaptateur fileté de 15/16"
3. Adaptateur fileté de 3/4"
4. Tuyau de dérivation de 8 mm
5. Tube de dérivation de 9,5 mm
6. Adaptateur fileté de 13/16"
7. Raccord de tuyau de 8 mm (noir)
8. Raccord de tuyau de 9,5 mm (gris)
9. Dispositifs de retenue pour tuyaux (6)
10. Adaptateur de robinet
11. Attaches de câbles

Fixation de la soupape de dérivation au robinet

1 Préparez le robinet et la soupape de dérivation

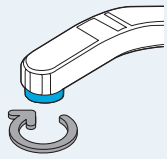

Dévissez votre robinet pour retirer son aérateur (tamis métallique) et sa rondelle.

2 Fixez l'adaptateur au robinet

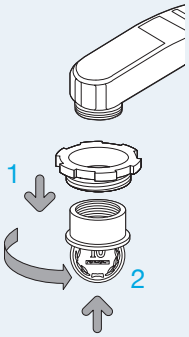

Il y a quatre différentes façons d'installer l'adaptateur :

a. Si les filetages du bec de votre robinet sont à l'extérieur, glissez l'écrou de serrage sur l'adaptateur de robinet (1) et utilisez une pièce de monnaie pour le visser sur le bec verseur du robinet (2).

(Passez à l'étape 3)

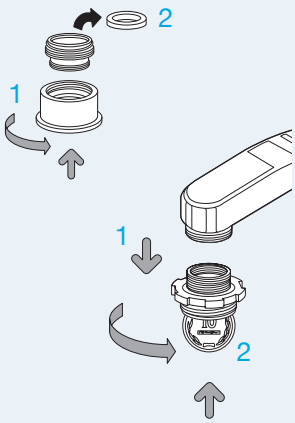

b1. Si le bec externe du robinet est trop petit, vissez l'adaptateur fileté approprié sur l'adaptateur de robinet (1), puis retirez la rondelle en caoutchouc la plus épaisse (2) tout en maintenant la plus petite en place.

b2. Glissez l'écrou de serrage sur l'assemblage (1), puis utilisez une pièce de monnaie pour visser l'adaptateur sur le bec du robinet (2).

(Passez à l'étape 3)

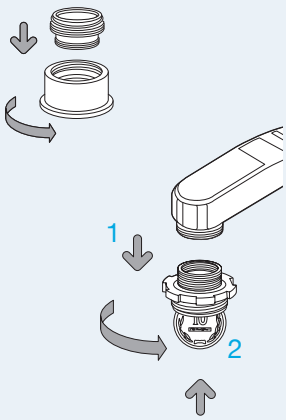

c1. Si les filetages du bec du robinet sont à l'intérieur, vissez l'adaptateur fileté approprié sur l'adaptateur de robinet.

REMARQUE : Les deux rondelles en caoutchouc doivent demeurer sur le dessus de l'adaptateur fileté.

c2. Glissez l'écrou de serrage sur l'assemblage (1), puis utilisez une pièce de monnaie pour visser l'adaptateur sur le bec du robinet (2).

(Passez à l'étape 3)

3 Fixez la soupape de dérivation sur l'adaptateur

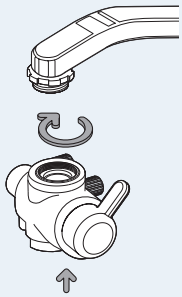

a. Appuyez la soupape de dérivation contre le robinet ou l'adaptateur et vissez manuellement l'écrou de serrage sur cette dernière.

4 Fixez la tuyauterie d'alimentation à la soupape de dérivation

IMPORTANT : Ne tentez pas de connecter les tuyaux à la soupape de dérivation si les écrous ne sont pas vissés.

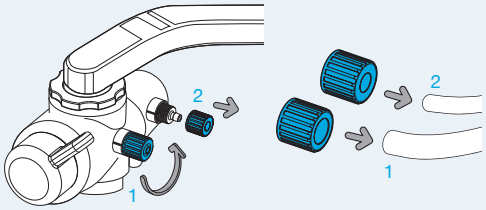

a. Retirez les deux écrous texturés afin d'exposer les petites et les grandes cannelures. Glissez le gros écrou texturé sur l'extrémité du gros tuyau (1) et le petit écrou texturé sur l'extrémité du petit tuyau (2). Les filets des écrous sont orientés vers les extrémités des tuyaux.

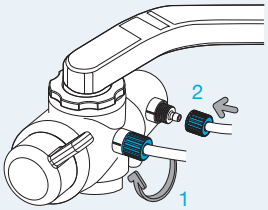

b. Poussez fermement sur le gros tuyau (1) sur le gros raccord cannelé et le petit tuyau (2) sur le petit raccord cannelé.

ATTENTION : N'essayez pas de retirer les tuyaux des raccords cannelés, car cela pourrait les endommager.

c. Vissez les écrous sur les raccords cannelés et serrez-les manuellement (2).

5 Nettoyage facultatif

a. Utilisez les attaches de câble pour fixer les tuyaux au robinet. Si vous le souhaitez, fixez les dispositifs de retenue pour organiser les tuyaux.

6 Branchez les tuyaux du Purificateur d'eau

AVERTISSEMENT : RISQUE D'ÉLECTROCUTION. ASSUREZ-VOUS QUE L'APPAREIL N'EST PAS BRANCHÉ DANS UNE PRISE DE COURANT POUR PRÉVENIR TOUT CHOC ÉLECTRIQUE

a. Placez le Purificateur d'eau eSpring[MC] sur un comptoir de sorte que le tuyau d'alimentation fixé au robinet ou aux valves d'approvisionnement en eau atteigne le Purificateur d'eau et que le bloc d'alimentation externe atteigne une prise de courant alimentée en continu.

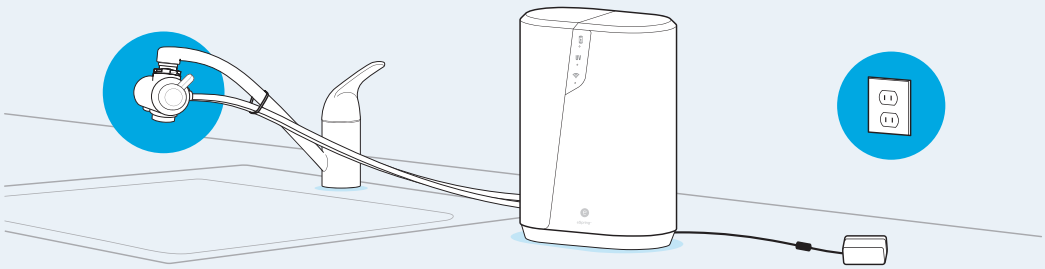

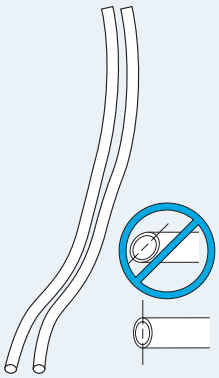

Remarque : Si les tuyaux sont trop longs, coupez-les à la longueur appropriée.

b. Utilisez un couteau tranchant pour couper les tuyaux à la longueur désirée. Assurez-vous d'effectuer une coupe droite pour que l'extrémité soit plate.

ATTENTION : LAME TRANCHANTE. TOUT CONTACT AVEC UN COUTEAU TRANCHANT PEUT CAUSER DES BLESSURES. TENEZ TOUJOURS LES OBJETS TRANCHANTS À L'ÉCART DES DOIGTS ET DU CORPS.

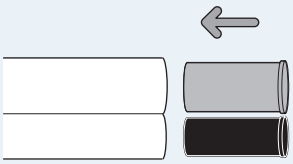

c. Enfoncez les raccords dans leur tuyau respectif.

IMPORTANT : Assurez-vous que chaque tuyau a été coupé et identifié correctement avant d'insérer les raccords.
Une fois les raccords insérés, il sera très difficile de les retirer, ce qui compliquera la coupe des tuyaux pour les raccourcir.

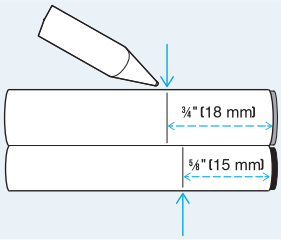

d. Utilisez une règle pour mesurer et un crayon pour TRACER UNE LIGNE sur les tuyaux pour indiquer qu'ils sont entièrement insérés au bas de l'appareil.

e. Insérez les tuyaux (avec les raccords) aux emplacements appropriés au bas de l'appareil.

f. Branchez le bloc d'alimentation externe dans la prise située au bas de l'appareil. Ne branchez pas le bloc d'alimentation externe dans la prise de courant murale avant la dernière étape.

IMPORTANT : Vous sentirez une résistance avant que le tuyau ne soit complètement installé. Pour éviter les fuites, ASSUREZ-VOUS QUE LES TUYAUX SONT COMPLÈTEMENT ENFONCÉS, jusqu'aux lignes que vous avez tracées, ou que ces dernières disparaissent pour confirmer la bonne connexion de chaque tuyau. Utilisez les dispositifs de retenue pour fixer les tuyaux en place.

AVERTISSEMENT :
Ne pliez pas les tubes excessivement

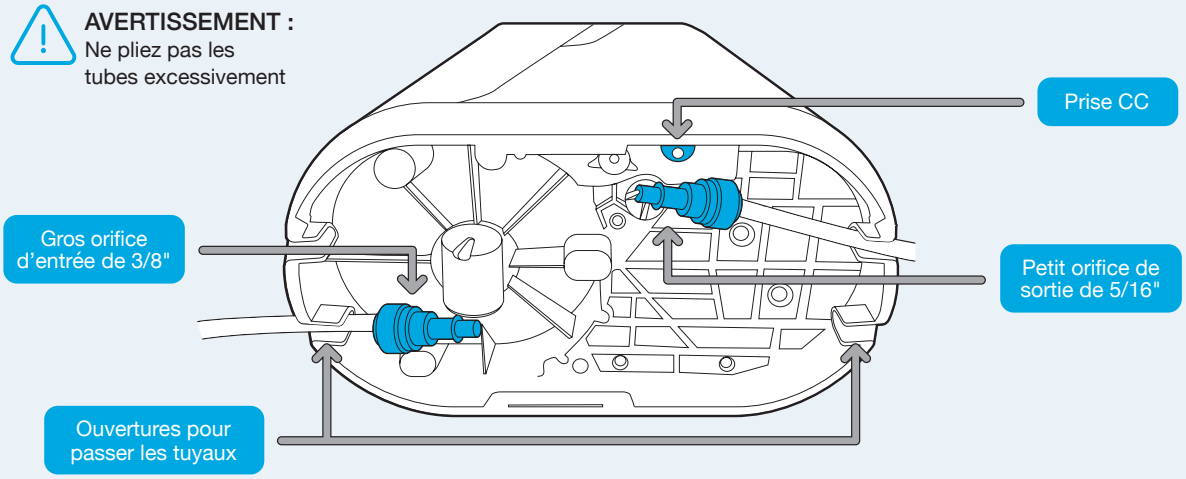

Options d'installation des tuyaux

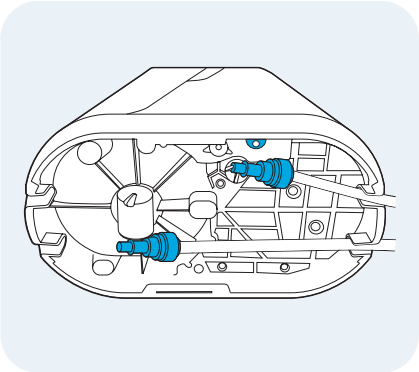

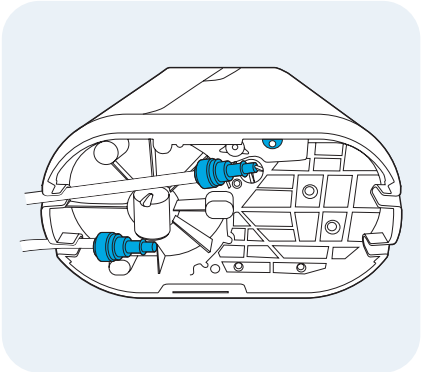

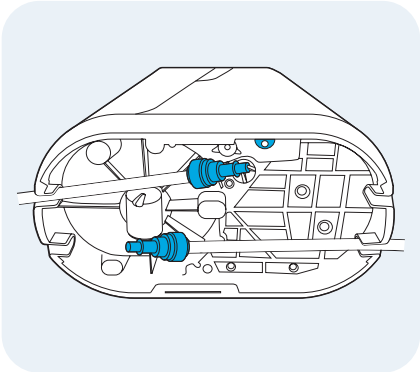

7 Placez l'appareil à la verticale, puis remplissez et videz le Purificateur d'eau avant de l'utiliser.

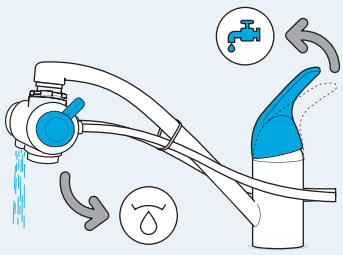

a. Ouvrez le robinet d'eau froide et réglez la soupape de dérivation à la position « Eau purifiée ».

Remarque : Patientez quelques instants, car l'eau doit saturer le filtre avant de commencer à s'écouler du robinet. Faites couler l'eau pendant au moins 5 minutes pour éliminer les poches d'air et la poussière de carbone. Continuez jusqu'à ce que l'eau soit claire. Si l'eau ne devient pas claire, consultez la section Dépannage (p. 22).

b. Vérifiez si la soupape de dérivation ou le Purificateur d'eau eSpring[MC] fuit. Si vous observez une fuite, assurez-vous que tous les tuyaux sont complètement enfoncés.

c. Réglez la soupape de dérivation à la position « Eau non purifiée » et fermez le robinet d'eau froide.

8 Branchez le bloc d'alimentation externe dans la prise de courant murale.

Fonctionnement de la soupape de dérivation

Si vous avez installé une soupape de dérivation sur le bec de votre robinet, la position de la poignée contrôle le débit de l'eau. La poignée peut être positionnée de l'une des trois façons suivantes :

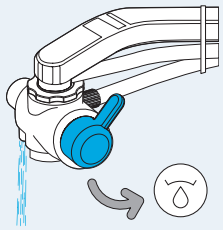

a. Eau traitée – écoulement direct.

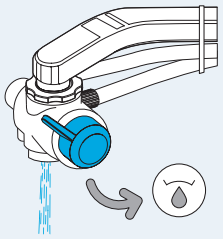

b. Eau non traitée – écoulement direct.

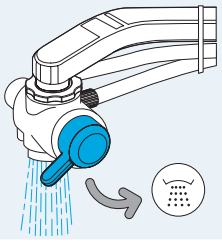

c. Eau non traitée – douche.

Remarque : Le Purificateur d'eau eSpring est conçu pour être utilisé avec l'eau froide du robinet uniquement.

GET IT ON Google Play

Available on the App Store

Connectez votre Purificateur d'eau eSpring à l'application Maison saine Amway[MC] et vous pouvez surveiller votre système de n'importe où, à tout moment (connexion Internet requise).

- Obtenez des alertes de changement de filtre
- Commandez des filtres directement dans l'application
- Surveiller la consommation d'eau
- Obtenez des mises à jour logicielles automatisées
- Trouvez des renseignements sur les produits et des vidéos didactiques
- Activez votre garantie limitée eSpring

INSTALLATION SOUS LE COMPTOIR
PRÉPARATION DU ROBINET OU DU DISTRIBUTEUR

VISIONNEZ LA VIDÉO « INSTALLATION SOUS LE COMPTOIR » DANS L'APPLI MAISON SAINE AMWAY[MC].

En installant le Purificateur d'eau eSpring[MC] sous le comptoir, aucun tuyau n'est visible et l'espace de comptoir n'est pas utilisé.

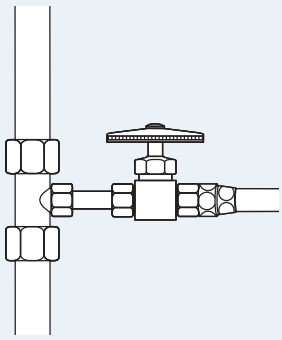

Remarque : La sortie d'eau froide doit être modifiée afin d'avoir un tuyau (en plastique ou en métal) de diamètre extérieur de 3/8" (9,5 mm) x diamètre intérieur de 1/4" (6,4 mm) pour permettre un raccord au robinet auxiliaire. Le raccord de robinet nécessite une connexion mâle pour tuyau en fer doté de filets de type G de 1/2" pour se connecter au raccord en T de votre conduit d'approvisionnement en eau froide.

Vous devez disposer d'une prise de courant sous l'évier pour brancher le bloc d'alimentation externe. Cette prise doit être alimentée en continu pour que le Purificateur d'eau fonctionne correctement. L'appareil est conçu pour être branché en permanence.

S'il n'y a pas de prise de courant sous l'évier, retenez les services d'un électricien agréé ou certifié pour en installer une conformément à toutes les lois et réglementations fédérales, provinciales, étatiques, municipales et locales applicables.

Les techniciens d'entretien d'Amway n'effectuent pas de travaux électriques.

Recommandations

1. Retenez les services d'un plombier si vous n'êtes pas à l'aise pour modifier la plomberie et d'installer le robinet.
2. Identifiez type et la taille de tuyau permettant de connecter la conduite d'approvisionnement en eau froide au robinet de cuisine. Prenez une photo de votre installation d'approvisionnement en eau froide pour vous y référer lorsque vous achèterez les pièces requises pour l'installation.
3. Installez un raccord en T dans votre conduit d'approvisionnement en eau froide ainsi qu'une valve d'arrêt distincte sur ce raccord avant de connecter le robinet auxiliaire. Cela vous permettra de rincer et de nettoyer le Purificateur d'eau lors des changements de filtre.
   - Tous les raccords et les valves doivent être approuvés pour une utilisation avec un système d'eau potable pressurisé.
   - Utilisez des bagues d'extrémité en plastique pour raccorder les tubes en plastique aux raccords de serrage métalliques.
4. Sélectionnez l'emplacement du robinet ou du distributeur. Votre évier est peut-être déjà doté d'un orifice supplémentaire dédié à une douchette, un distributeur de savon ou un robinet supplémentaire, et que vous pouvez utiliser pour installer le robinet auxiliaire. Si vous retirez la douchette connectée, l'orifice devra être scellé correctement. (Renseignez-vous auprès d'un magasin de fournitures de plomberie pour obtenir de l'aide.) Si vous devez créer une ouverture pour installer le robinet auxiliaire eSpring, son diamètre doit être de 1 ¼" (32 mm) à 1/2" (38 mm), et être situé à moins de 3 15⁄16" (100 mm) du bassin de l'évier et à au moins 1 ¼" (32 mm) du mur. Avant de percer le trou, assurez-vous d'avoir suffisamment d'espace libre sous l'évier ou le comptoir pour accueillir le robinet auxiliaire et les raccords du Purificateur d'eau eSpring.

Remarque : Pour les comptoirs massifs, nous vous recommandons d'utiliser une scie-cloche à lame double très affûtée et de percer d'abord un guide. Si votre évier est en porcelaine ou en céramique ou que votre comptoir est recouvert de tuiles, il est recommandé de retenir les services d'un professionnel.

AVERTISSEMENT : En raison des risques de choc électrique ou d'électrocution, faites preuve d'une grande vigilance lorsque vous utilisez une perceuse électrique ou tout autre outil électrique à proximité de l'évier. Évitez toujours tout contact avec l'eau ou l'humidité.

IMPORTANT : Si vous croyez que la pression d'eau excède 690 kPa, un plombier doit installer un régulateur de pression.

INSTALLATION SOUS LE COMPTOIR AVEC UN ROBINET AUXILIAIRE eSpring[MC]

IMPORTANT : AVANT D'ENTREPRENDRE L'INSTALLATION, LISEZ ATTENTIVEMENT TOUTES LES DIRECTIVES D'INSTALLATION ET ASSUREZ-VOUS D'AVOIR TOUTES LES PIÈCES ET LES OUTILS NÉCESSAIRES.

Composants du robinet auxiliaire eSpring :

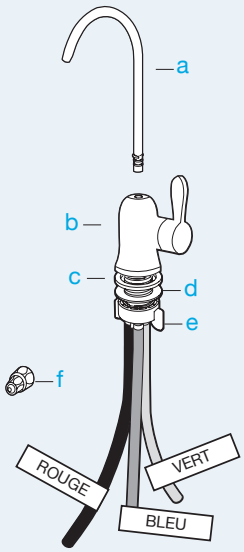

a. Bec

b. Corps dotés de tuyaux rouges, verts et bleus

c. Rondelles en caoutchouc (2)

d. Rondelle métallique

e. Écrou à oreilles

f. Raccord du robinet

1 Identifiez les tuyaux du robinet

a. Étendez les tuyaux ROUGE, VERT et BLEU identifiés sur le schéma. Utilisez un stylo pour tracer un trait là où se trouvent les flèches.

b. Utilisez une règle ou l'illustration ci-dessous pour mesurer et tracer une ligne à 3/4" (18 mm) et à 5/8" (15 mm), ou là où se trouve la flèche.

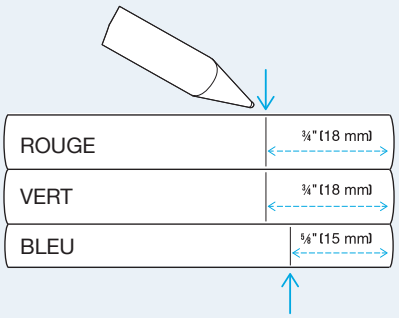

Remarque : Afin de prévenir toute fuite, ces repères vous indiqueront que les tubes sont complètement insérés lors des étapes suivantes.

2 Poussez le bec du robinet dans le corps principal. Dévissez-le afin de retirer l'écrou à oreilles, la rondelle métallique et une rondelle en caoutchouc tout en maintenant l'autre rondelle en caoutchouc contre le corps du robinet.

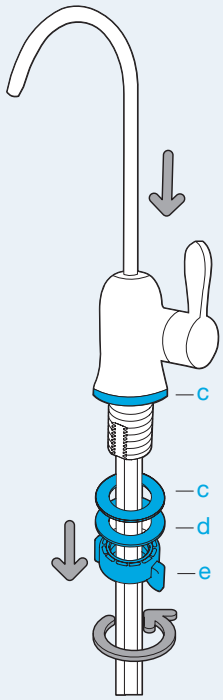

c. Rondelle en caoutchouc

c. Rondelle en caoutchouc

d. Rondelle métallique

e. Écrou à oreilles

3 Tout en maintenant la rondelle en caoutchouc contre le corps du robinet, insérez la tige du robinet auxiliaire et les tubes dans l'orifice de l'évier ou du comptoir.

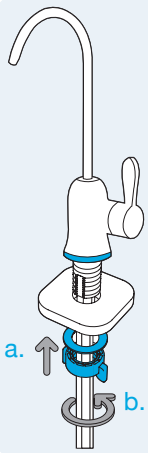

a. Alors qu'une autre personne tient le robinet en place, sous le comptoir, faites glisser la rondelle en caoutchouc, la rondelle métallique et l'écrou à oreilles sur le robinet fileté.

b. Orientez le robinet comme souhaité et serrez la rondelle en caoutchouc, la rondelle métallique et l'écrou à oreilles pour fixer le robinet en place.

Remarque : Si le robinet est tout de même lâche, il se peut qu'un coupleur supplémentaire soit requis. Communiquez avec le Service à la clientèle ou achetez-le à votre quincaillerie locale.

4 Insérez les tuyaux VERT et BLEU du robinet auxiliaire eSpring[MC] dans leurs emplacements respectifs, au bas de l'appareil. Reportez-vous à la section Options d'installation de la tuyauterie de la page 13.

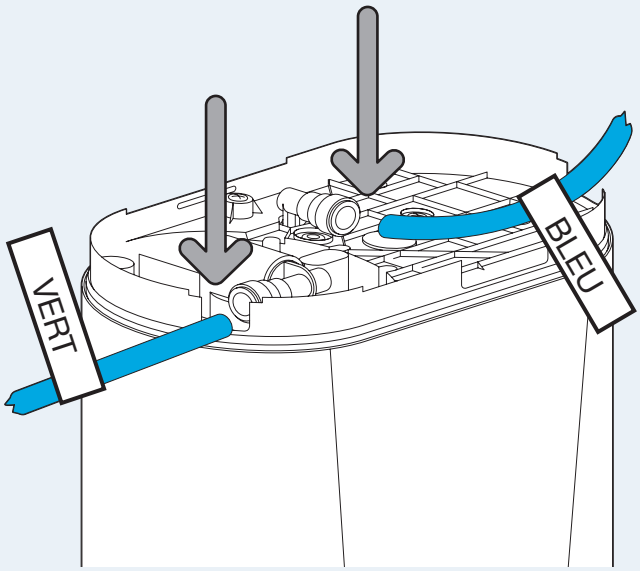

Remarque : Branchez le bloc d'alimentation externe dans la prise située au bas de l'appareil. Ne branchez pas le bloc d'alimentation externe dans la prise de courant murale avant la dernière étape.

5 Branchez le tuyau ROUGE du robinet auxiliaire à la conduite d'approvisionnement en eau froide en utilisant le raccord de robinet fourni.

Remarque : Vous sentirez une résistance avant que les tuyaux soient entièrement installés. Pour éviter les fuites, assurez-vous que les tuyaux sont complètement enfoncés. Pour vous en assurer, les tubes doivent être enfoncés jusqu'aux repères ou au-delà de ceux-ci.

6 Placez le Purificateur d'eau eSpring à la verticale, puis remplissez-le et videz-le avant de l'utiliser.

a. Ouvrez le robinet auxiliaire. Ouvrez la valve d'arrêt d'approvisionnement en eau afin que l'eau circule dans l'appareil.

Remarque : Patientez quelques instants, car l'eau doit saturer le filtre avant de commencer à s'écouler du robinet. Faites couler l'eau pendant au moins 5 minutes pour éliminer les poches d'air et la poussière de carbone. Continuez jusqu'à ce que l'eau soit claire. Si l'eau ne devient pas claire, consultez la section Dépannage (p. 22).

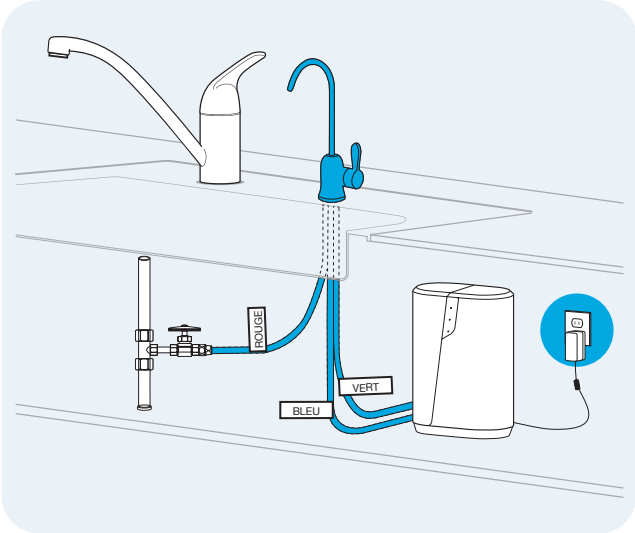

7 Fermez le robinet auxiliaire et assurez-vous qu'il n'y a pas de fuite à chaque raccord de tuyaux. Si vous observez une fuite ou des bulles, reportez-vous à la section Dépannage (p. 22).

8 Branchez le bloc d'alimentation externe dans la prise de courant murale.

GET IT ON Google Play

Available on the App Store

Connectez votre Purificateur d'eau eSpring à l'application Maison saine Amway[MC] et vous pouvez surveiller votre système de n'importe où, à tout moment (connexion Internet requise).

- Obtenez des alertes de changement de filtre
- Commandez des filtres directement dans l'application
- Surveiller la consommation d'eau
- Obtenez des mises à jour logicielles automatisées
- Trouvez des renseignements sur les produits et des vidéos didactiques
- Activez votre garantie limitée eSpring

INSTALLATION D'UN ROBINET AUTRE QUE eSpring[MC] SOUS LE COMPTOIR

LISEZ TOUTES LES DIRECTIVES D'INSTALLATION DU ROBINET OU DU DISTRIBUTEUR AUTRE QUE ESPRING QUE VOUS AVEZ ACHETÉ POUR VOUS ASSURER QUE VOUS DISPOSEZ DE TOUTES LES PIÈCES ET DE TOUS LES OUTILS AVANT DE COMMENCER L'INSTALLATION.

1 Installez le robinet auxiliaire ou le distributeur en suivant les directives du fabricant.

2 Suivez les étapes de préparation pour tous les types de robinet ou de distributeur à la page 14.

3 Examinez le sac identifié CXV6285, qui contient les composants à utiliser avec les installations autres que eSpring.

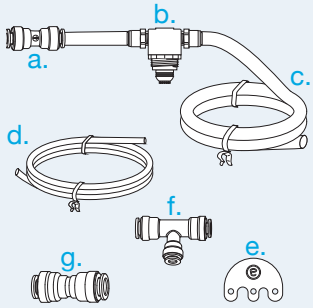

a. Raccord d'approvisionnement en eau
b. Régulateur de pression
c. Tuyau de l'entrée d'eau
d. Tuyau de la sortie d'eau
e. Outil pour retirer les tuyaux
f. Raccord en T
g. Raccord réducteur de diamètre de tuyau
✱ Robinet non inclus

4 a. Étendez le tuyau rouge du régulateur de pression sur le schéma, puis étendez le tube bleu en dessous. Utilisez un stylo pour tracer un trait là où se trouvent les flèches.
(Ces extrémités seront raccordées au Purificateur d'eau).

b Étendez l'extrémité non identifiée du tuyau bleu sur le schéma et tracez une ligne à 3/4" (18 mm).

c Étendez le tuyau d'approvisionnement en eau froide sur le schéma et tracez une ligne à 3/4" (18 mm) ou là où se trouve la flèche.

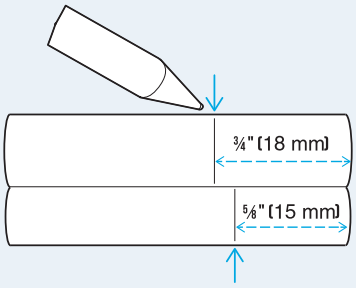

5 Connectez le tuyau de l'approvisionnement en eau froide au côté du raccord d'approvisionnement en eau froide comportant un filtre sur le régulateur de pression (1). La flèche dans la bulle indique le sens du débit d'eau (2).

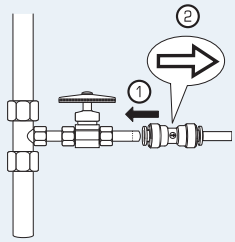

Remarque : Les composants fournis doivent être installés entre la valve de l'approvisionnement en eau et le Purificateur d'eau eSpring.

6 Insérez l'extrémité du tuyau ROUGE marqué à 3/4" (18 mm) du régulateur de pression dans le grand orifice situé sous l'appareil. Insérez l'extrémité du tuyau BLEU marqué à 5/8" (15 mm) dans le petit orifice situé sous l'appareil.

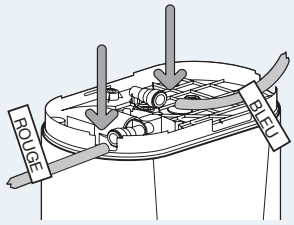

Remarque : Vous sentirez une résistance avant que les tuyaux soient entièrement installés. Assurez-vous que chaque tuyau est entièrement inséré, soit jusqu'au repère ou jusqu'à ce que ce dernier disparaisse, en guise de vérification des raccords des étapes 6 et 7.

7 L'autre extrémité du tuyau BLEU marquée à 3/4" (18 mm) se connecte au robinet ou au distributeur autre que eSpring en insérant le tuyau BLEU dans le raccord réducteur de diamètre de tuyau. Suivez les directives d'installation du fabricant pour connecter l'autre extrémité du raccord au robinet ou au distributeur.

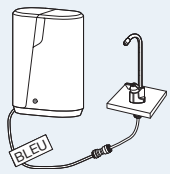

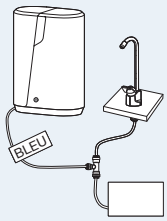

Remarque : Pour une installation avec un réfrigérateur ou un dispositif secondaire, utilisez le raccord en T à la place du raccord réducteur de diamètre de tuyau.

8 Ouvrez le robinet ou le distributeur autre que eSpring. Ouvrez la valve d'arrêt de l'approvisionnement en eau (2) afin que l'eau circule dans le Purificateur d'eau.

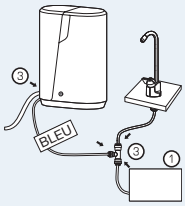

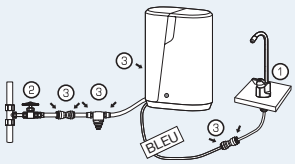

Remarque : Patientez quelques instants, car l'eau doit saturer la cartouche avant de commencer à s'écouler de la soupape de dérivation. Faites circuler au moins 20 litres (5 gallons É.-U.) (pendant environ 5 à 15 min) d'eau dans l'appareil pour éliminer les poches d'air et la poussière de carbone. Si l'eau ne devient pas claire, consultez la page 22.

9 Fermez le robinet ou le distributeur autre que eSpring et assurez-vous qu'il n'y a pas de fuite à chaque raccord de tuyaux (3). Si vous observez une fuite ou des bulles, reportez-vous à la page 22.

ENTRETIEN

REMPLACEMENT DU FILTRE AU CARBONE E3 ESPRING[MC]

VISIONNEZ LA VIDÉO « REMPLACEMENT DU FILTRE » DANS L'APPLI MAISON SAINE AMWAY[MC].

Consultez la présentation technique du Purificateur d'eau eSpring à la page 7 pour connaître le nom des pièces.

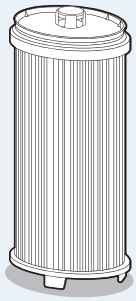

Commandez un nouveau filtre au carbone e3 directement dans l'appli Maison saine Amway ou sur le site Web d'Amway.

AVERTISSEMENT : RISQUE D'ÉLECTROCUTION. ASSUREZ-VOUS QUE L'APPAREIL N'EST PAS BRANCHÉ DANS UNE PRISE DE COURANT POUR PRÉVENIR TOUT CHOC ÉLECTRIQUE

1. Débranchez le bloc d'alimentation externe de la prise de courant murale pour éviter tout risque d'électrocution lors du remplacement du filtre.
2. Pour couper l'approvisionnement en eau de l'appareil eSpring, procédez comme suit :
   a. Si vous utilisez une soupape de dérivation, fermez le robinet de la cuisine et réglez la soupape de dérivation à la position « Eau purifiée » pour évacuer l'eau.
   (Reportez-vous à la section Fonctionnement de la soupape de dérivation à la page 13).
   b. Si vous utilisez le robinet auxiliaire, coupez l'approvisionnement en eau au moyen de la valve d'arrêt. Ouvrez le robinet et laissez-le ouvert.

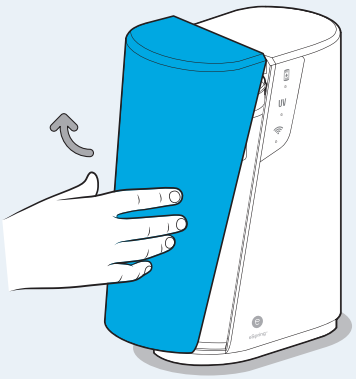

3. Accédez au boîtier du filtre en retirant son couvercle : Tirez-le vers le haut et à l'écart de l'appareil.

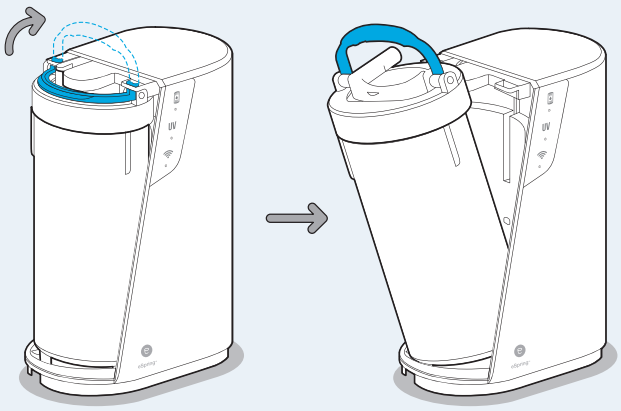

4 Soulevez la poignée pour libérer le boîtier et retirez-le de l'appareil.

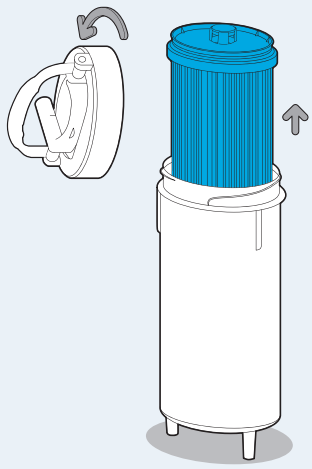

5 Utilisez la poignée du boîtier pour le transporter jusqu'à l'évier. Dévissez et retirez le couvercle du boîtier.

IMPORTANT : Si le filtre adhère au couvercle pendant son retrait, tournez-le et tirez-le pour le libérer. Le filtre peut se libérer et tomber de façon inattendue.

Séparez le filtre du couvercle avant de soulever ce dernier du boîtier.

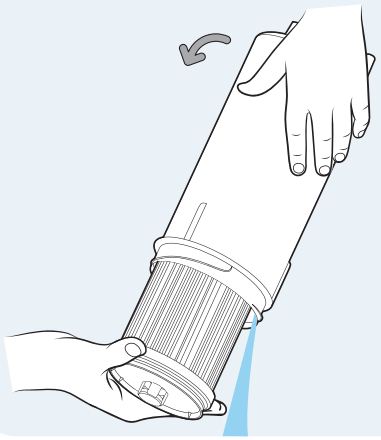

6 Retirez l'ancien filtre et versez l'eau restante dans le boîtier.

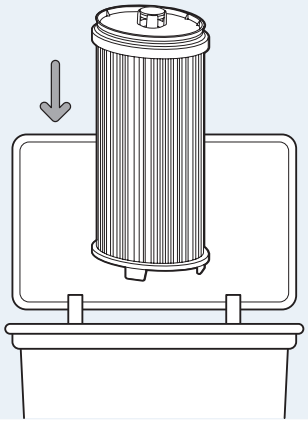

7 Disposez du filtre usagé conformément aux réglementations locales.

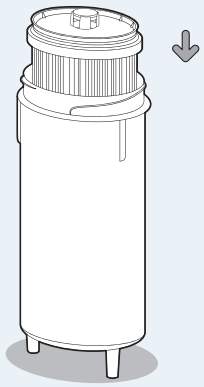

8 Retirez l'emballage en plastique du nouveau filtre et placez-le dans le boîtier, le bouton orienté vers le haut.

Remarque : Le filtre repose librement au fond du boîtier jusqu'à ce que le couvercle soit fixé en place à l'étape suivante.

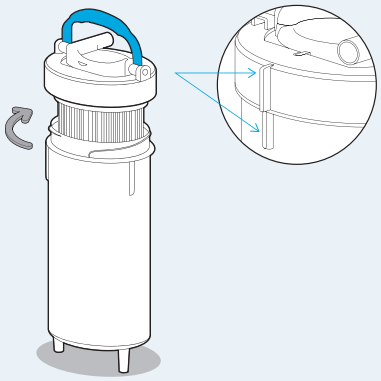

9 Posez le couvercle sur le boîtier du filtre et tournez-le dans le sens horaire pour le fixer en place (rotation de 1/3 de tour). Le repère renflé du couvercle doit être aligné avec celui du boîtier.

Remarque : Maintenez la poignée soulevée lorsque vous retirez ou remettez le couvercle en place.

IMPORTANT : Si le couvercle n'est pas complètement serré, la sortie d'eau du boîtier et la poignée ne seront pas alignées avec le module. Reportez-vous à l'étape 9.

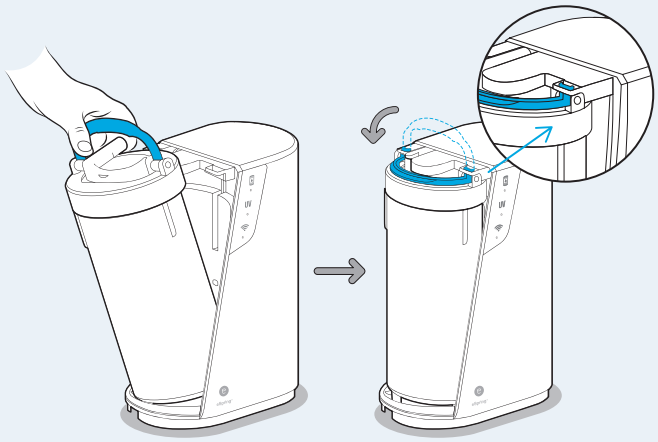

10 Inclinez le boîtier vers l'arrière alors que la poignée est soulevée.

11 Remettez le boîtier en place et abaissez la poignée jusqu'à ce qu'elle se fixe en place. Les deux languettes de la poignée du couvercle doivent être fixées au cadre de l'appareil.

12 Ouvrez l'approvisionnement en eau et rincez le nouveau filtre. Pendant le rinçage de l'appareil, vérifiez s'il y a une fuite à l'entrée et à la sortie d'eau du boîtier.

a. Pour le robinet existant : Ouvrez l'eau froide du robinet et laissez la soupape de dérivation à la position « Eau purifiée ».

b. Robinet auxiliaire : Alors que la poignée du robinet auxiliaire toujours en position ouverte, ouvrez la vanne d'arrêt de l'approvisionnement en eau.

IMPORTANT : Patientez quelques instants, car l'eau doit saturer le filtre et s'écouler de la soupape de dérivation ou du robinet. Faites couler l'eau pendant au moins 5 minutes pour éliminer les poches d'air et la poussière de carbone. Continuez jusqu'à ce que l'eau soit claire. Si l'eau ne devient pas claire, consultez la section Dépannage (p. 22).

13 Fermez le robinet auxiliaire ou la soupape de dérivation après avoir rincé le filtre.

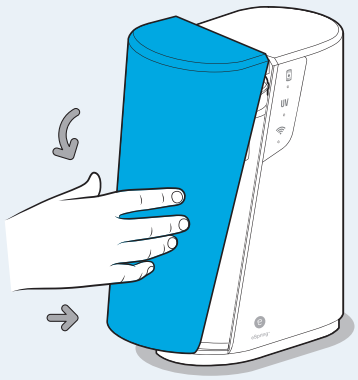

14 Remettez le couvercle sur l'appareil.

15 Rebranchez le bloc d'alimentation externe dans la prise de courant murale.

16 Vérifiez que le voyant du filtre affiché à l'écran indique 100 % (reportez-vous à la section Voyants de l'écran à la page 8).

Conseils d'entretien

Pour optimiser le rendement de votre système eSpring[MC] :

- Remplacez le filtre lorsque l'appli Maison saine Amway[MC] vous le demande ou lorsque le voyant s'illumine sur l'écran de votre appareil eSpring.
- Remplacez le tuyau de dérivation en plastique tous les 2 ans.

Il est recommandé de nettoyer votre système de distribution eSpring tous les 6 mois et l'appareil à chaque changement de filtre. Les vidéos sur le nettoyage et l'entretien se trouvent dans l'appli Maison saine Amway.

- Le système de distribution (le robinet ou la soupape de dérivation) s'usera au fil du temps. Le remplacement doit être envisagé après 5 ans d'utilisation.

GUIDE DE DÉPANNAGE

PROBLÈMES DE PERFORMANCE

	Problème	Cause(s)	Solution(s)
FUITES D'EAU - SOUPAPE DE DÉRIVATION	L'eau fuit par la soupape de dérivation.	Le tuyau n'est pas complètement enfoncé sur le raccord cannelé.	Le tuyau doit être entièrement entré dans les cannelures et les écrous doivent être serrés manuellement.
		Les écrous ne sont pas suffisamment serrés.	
		La soupape de dérivation est fissurée ou défectueuse.	Communiquez avec le Service à la clientèle pour commander une pièce de rechange.
	L'eau coule simultanément par les sorties d'eau purifiée et non purifiée de la soupape de dérivation.	La soupape de dérivation pas complètement ouverte.	Tournez la poignée jusqu'à ce qu'elle se fixe en place.
FUITES D'EAU – ROBINET AUXILIAIRE eSPRING^MC	L'eau fuit par le raccord entre le tuyau et le robinet.	Le raccord est endommagé.	Communiquez avec le Service à la clientèle pour remplacer le raccord de l'approvisionnement en eau.
	L'eau coule en continu à l'extrémité du bec du robinet auxiliaire.	Le joint d'étanchéité interne est endommagé.	Commandez la trousse de remplacement de robinet sur le site Web d'Amway.
	L'eau fuit par le raccord de la poignée.	Cache-boulon interne endommagé.	Communiquez avec le Service à la clientèle pour en savoir plus et obtenir une pièce de remplacement.
FUITE D'EAU SOUS L'APPAREIL	L'eau fuit par les raccords des tuyaux d'entrée ou de sortie d'eau.	Supports pour tuyau non installés (soupape de dérivation uniquement).	Retirez les tuyaux. Localisez et installez les supports pour tuyaux. Communiquez avec le Service à la clientèle pour commander de nouveaux supports pour tuyaux, si nécessaire.
		Les tuyaux ne sont pas coupés franchement ou entièrement.	Retirez les tuyaux. Faites une nouvelle coupe franche, puis réinstallez-les.
		La surface des tuyaux est abîmée.	
		Le tuyau n'est pas suffisamment enfoncé sous l'appareil.	Retirez les tuyaux et réinstallez-les en les enfonçant jusqu'aux repères, comme indiqué dans les directives d'installation.
		La bague ronde d'étanchéité située à l'intérieur de l'entrée ou de la sortie d'eau est endommagée.	Communiquez avec le Service à la clientèle.
	L'eau fit par l'entrée ou la sortie d'eau du boîtier du filtre.	Des débris se trouvent sur bague ronde d'étanchéité de l'appareil.	Retirez tous les débris se trouvant sur la bague ronde d'étanchéité.
		La bague ronde d'étanchéité est abîmée.	Communiquez avec le Service à la clientèle.

	Problème	Cause(s)	Solution(s)
DÉBIT D'EAU RÉDUIT	Le débit d'eau sortant de la soupape de dérivation a diminué.	Le tamis se trouvant dans l'orifice de l'eau purifiée est obstrué.	Dévissez l'orifice de l'eau purifiée et nettoyez le tamis à l'aide d'une brosse.
	Réduction du débit d'eau ou faible débit d'eau initial du robinet auxiliaire eSpring[MC].	La ou les valves d'arrêt d'approvisionnement en eau froide ne sont pas complètement ouvertes.	Assurez-vous que toutes les valves d'arrêt sont complètement ouvertes.
		Le filtre peut être obstrué par de la saleté en raison de la teneur élevée en particules de l'eau.	Commandez un nouveau filtre au carbone e3 dans l'appli Maison saine Amway[MC] ou sur le site Web d'Amway, ou communiquez avec le Service à la clientèle.
CHANGEMENT DE L'ODEUR, DU GOÛT OU DE L'APPARENCE DE L'EAU PURIFIÉE	L'eau a un goût de moisi.	Le Système n'est pas utilisé assez souvent. Il est recommandé d'utiliser le système tous les jours ou de le rincer après chaque période d'inutilisation (12 heures).	Faites couler l'eau pendant trois minutes supplémentaires avant d'utiliser l'appareil. Si l'eau a toujours un goût désagréable, nettoyez l'appareil comme indiqué dans les vidéos sur le nettoyage et l'entretien se trouvant dans l'appli Maison saine Amway. Si le problème n'est pas résolu, commandez un nouveau filtre au carbone e3 dans l'application ou sur le site Web d'Amway, ou communiquez avec le Service à la clientèle.
	L'eau est orange.	Haute teneur en fer.	Le filtre au carbone e3 n'est pas conçu pour éliminer le fer. L'installation d'un filtre pour éliminer le fer en amont du système peut prolonger la durée de vie du filtre.
	L'eau a une odeur d'œufs pourris.	Des bactéries réductrices de soufre sont présentes dans la source d'approvisionnement en eau.	Le filtre n'est pas conçu pour éliminer le soufre. Un nettoyage supplémentaire peut s'avérer nécessaire. Visionnez la vidéo sur le nettoyage et l'entretien qui se trouve dans l'appli Maison saine Amway. Si le problème n'est pas résolu, commandez un nouveau filtre au carbone e3 dans l'appli Maison saine Amway ou sur le site Web d'Amway, ou communiquez avec le Service à la clientèle.
	Présence occasionnelle de sédiments ou de flocons blancs dans l'eau (glaçons troubles ou pellicule blanche sur l'eau bouillie).	Le carbonate de calcium est présent dans la source d'approvisionnement en eau.	Le filtre au carbone e3 n'est pas conçu pour éliminer le carbonate de calcium. La présence de sédiments est normale et aucune mesure n'est nécessaire.
	L'eau n'est pas claire après le rinçage.	Air emprisonné ou rinçage incomplet.	Rincez l'appareil deux fois pendant environ 5 minutes chaque fois. Si l'eau n'est toujours pas claire, communiquez avec le Service à la clientèle pour obtenir un filtre de rechange.
		Filtre endommagé.	

PROBLÈMES RELATIFS AUX VOYANTS DE L'ÉCRAN OU À L'ALARME

Voici quelques problèmes courants liés aux voyants de l'écran et au système d'alarme du Purificateur d'eau eSpring[MC].

	Problème	Cause(s)	Solution(s)
L'ÉCRAN NE FONCTIONNE PAS CORRECTEMENT	L'écran ne s'allume pas.	Les voyants de l'écran s'allument uniquement durant l'installation de l'appareil, pendant le jumelage de l'application, lorsque l'appareil est en cours d'utilisation ou lorsqu'un entretien est nécessaire, comme le remplacement du filtre ou une perte de connexion.	Débranchez l'appareil pendant 10 secondes, puis rebranchez-le. Si le problème persiste, communiquez avec le Service à la clientèle.
		Le Purificateur d'eau est branché dans une prise sans courant continu.	Assurez-vous que la prise de courant est alimentée en continu en y branchant une veilleuse ou un autre appareil. Si ce n'est pas le cas, branchez votre Purificateur d'eau eSpring dans une autre prise de courant.
		Panne de courant.	N'utilisez pas le Purificateur d'eau eSpring tant que l'électricité n'est pas rétablie.
		Le bloc d'alimentation externe n'est pas correctement branché.	Assurez-vous que le bloc d'alimentation externe est bien branché sous l'appareil et dans la prise de courant murale.
		Composants électroniques endommagés.	Appelez le Service à la clientèle.
AVERTISSEMENTS SONORES	L'appareil émet un bip lorsque l'eau commence à être distribuée. Le voyant du filtre est jaune.	La durée de vie du filtre est faible.	Commandez un nouveau filtre au carbone e3 dans l'appli Maison saine Amway[MC].
	L'appareil émet des bips tout au long de la distribution d'eau. Le voyant du filtre est rouge.	Il est temps de remplacer le filtre.	Remplacez le filtre au carbone e3 (p.18).
	L'appareil émet un bip lorsque l'eau commence à être distribuée. Le voyant de la DEL UV-C est jaune.	Durée de vie restante de la DEL UV-C est de 1 %.	Vous devrez bientôt remplacer la DEL UV-C.
	L'appareil émet des bips tout au long de la distribution d'eau. Le voyant de la DEL UV-C est rouge.	La DEL UV-C doit être remplacée. (Fournisseur de services requis)	Retenez les services d'un professionnel pour effectuer le remplacement de la DEL UV-C.

CARACTÉRISTIQUES

Purificateur d'eau eSpring[MC]

Aux États-Unis : modèles 122940 et 122941
Au Canada : modèles 122940C et 122941C

- Hauteur : 346 mm (13,6 po) nominal
- Largeur : 254 mm (10,0 po) nominal
- Profondeur : 140 mm (5,5 po) nominal
- Fabriqué en plastique durable et résistant aux chocs.
- Puissance absorbée : 24 volts de courant continu, 1,875 ampères
- Filtre (modèle 122943) : Bloc de charbon comprimé
- Pression d'eau maximale pour le fonctionnement : 100 psi (689 kPa)
- Pression d'eau minimale pour le fonctionnement : 15 psi (103 kPa)
- Température maximale de l'eau pour le fonctionnement : 30 °C (86 °F)
- Température minimale de l'eau pour le fonctionnement : 4,4 °C (40 °F)
- Flux de distribution évalué :
  – 0,7 gal (2,6 l) par minute à une pression d'eau de 60 psi (415 kPa) avec un filtre neuf. (Le débit actuel varie selon la pression d'eau et l'utilisation du filtre.)
- Durée de vie évaluée :
  – Le filtre est conçu pour répondre aux besoins de cuisson et de consommation d'eau potable d'une famille moyenne pendant un an ou 5 000 L (1 320 gallons, soit environ 13,7 L par jour), selon la première éventualité.

Remarque : La durée de vie du filtre varie selon le volume et la qualité de l'approvisionnement en eau.

– La source de DEL UV-C doit être remplacée tous les 10 ans ou toutes les 500 heures de fonctionnement, selon la première éventualité.
Le remplacement de la DEL UV-C ne peut pas être effectué par l'utilisateur. Communiquez avec le Service à la clientèle pour en savoir plus.

– Le tuyau de dérivation en plastique a une durée de vie de 2 ans.

– Il est recommandé d'inspecter ou de remplacer la soupape de dérivation eSpring ou la trousse de robinet auxiliaire tous les 5 ans.

Accessoires et pièces de rechange

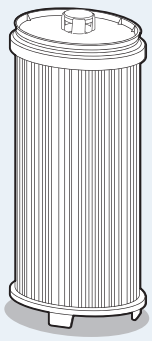
Filtre au carbone e3 eSpring avec pré-filtre

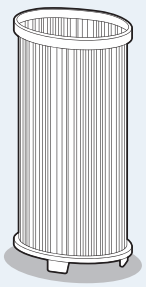
Préfiltre de rechange

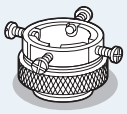
Adapteur universel

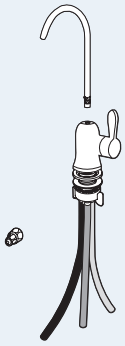
Trousse de robinet auxiliaire

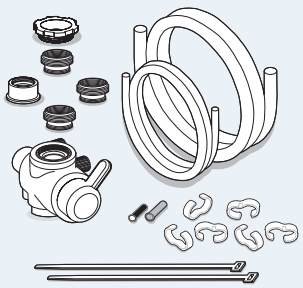
Trousse de dérivation

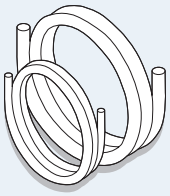
Tuyaux de dérivation

GARANTIE LIMITÉE

QU'EST-CE QUI EST COUVERT PAR CETTE GARANTIE LIMITÉE?

La Compagnie Amway (« Amway ») et la Compagnie Amway Canada (« Amway ») garantissent que le Purificateur d'eau eSpring[MC] (sauf la cartouche) ne s'avérera pas défectueux (tel que défini ci-dessous) dans des conditions normales d'utilisation dans les cinq ans suivant l'achat. Un article sera considéré comme étant « défectueux » s'il présente un défaut au niveau des matériaux ou de la fabrication et si le défaut compromet matériellement la performance ou la valeur du Purificateur d'eau eSpring pour l'acheteur initial.

QU'EST-CE QUI N'EST PAS COUVERT PAR CETTE GARANTIE LIMITÉE?

Cette garantie limitée ne couvre pas :

(a) Tout Purificateur d'Eau eSpring ayant été soumis à tout usage autre que, ou incompatible avec, les instructions d'utilisation décrites dans le Manuel de l'utilisateur du Purificateur d'eau eSpring.

(b) Tout Purificateur d'eau eSpring ayant été soumis à un usage abusif, accident, dommage physique, installation ou application incorrecte, altération, négligence, température incorrecte, humidité ou autre condition environnementale (y compris, mais sans s'y limiter, foudre, inondation ou incendie).

(c) Tout Purificateur d'eau eSpring ayant été endommagé à la suite d'une réparation, une modification, une altération ou une maintenance irrégulière par qui que ce soit d'autre qu'un représentant autorisé d'Amway pour le service.

(d) Tout défaut ou diminution de performance résultant de l'utilisation de toute pièce ou accessoire qui n'est pas compatible avec le Purificateur d'eau eSpring, OU;

(e) Tout Purificateur d'eau eSpring qui n'a pas été installé avec une trousse de robinet auxiliaire eSpring ou une trousse de robinet existant eSpring.

COMMENT L'UTILISATION DE PIÈCES OU D'ACCESSOIRES NON AUTORISÉS AFFECTE-T-ELLE LA PERFORMANCE DE VOTRE PURIFICATEUR D'EAU eSpring?

Les allégations de performance du Purificateur d'eau eSpring ont été formulées à la suite d'essais du Purificateur d'eau complet, tel que mis au point par le fabricant avec une installation et un fonctionnement comme recommandé par le fabricant. L'utilisation de pièces de rechange ou d'accessoires qui ne sont pas recommandés par le fabricant peut entraîner une diminution de la performance du Purificateur d'eau. Amway ne garantit pas la performance de toute pièce ou tout accessoire n'appartenant pas au Purificateur d'eau eSpring et n'est pas responsable de tout dommage au Purificateur d'eau eSpring causé par toute pièce ou tout accessoire n'appartenant pas au Purificateur d'eau eSpring.

QUE FERA AMWAY EN CAS DE DÉFECTUOSITÉ DE VOTRE PURIFICATEUR D'EAU eSpring?

Si tout Purificateur d'eau eSpring qui n'a été ni modifié ni soumis à une manipulation abusive, un mauvais usage ou une utilisation abusive s'avère défectueux au cours de la période de garantie, sous réserve d'avis en temps opportun du défaut revendiqué, Amway, à son gré, réparera ou remplacera l'article défectueux à ses frais.

COMMENT ET QUAND DOIS-JE FAIRE UNE RÉCLAMATION EN VERTU DE CETTE GARANTIE LIMITÉE?

Pour obtenir des services en vertu de cette garantie limitée aux États-Unis, veuillez communiquer avec Amway par téléphone au 1 800 253-6500, du lundi au vendredi de 9 h à 23 h (HE). Au Canada, veuillez communiquer avec Amway par téléphone au 1 800 265-5470, du lundi au vendredi de 9 h à 23 h (HE).

Aucune réclamation au titre de la garantie ne peut être faite à moins que l'acheteur ait avisé Amway par écrit ou par téléphone du défaut revendiqué dans les 30 jours après sa découverte (mais dans tous les cas, pas plus tard que 30 jours après la fin de la période de garantie applicable.) Dès la réception d'un Purificateur d'eau eSpring signalé comme défectueux, Amway déterminera, à sa propre discrétion raisonnable, si le Purificateur d'eau eSpring est défectueux. En acceptant le retour d'un Purificateur d'eau eSpring à des fins d'inspection, Amway ne reconnaît pas que le Purificateur d'eau retourné est défectueux. Amway prendra en charge les frais d'expédition, d'envoi et de retour, pour la réparation ou le remplacement de tout Purificateur d'eau eSpring reconnu comme défectueux durant la période de garantie. Si, selon Amway, le Purificateur d'eau eSpring n'est pas défectueux, il sera retourné à l'acheteur.

AUTRES RESTRICTIONS IMPORTANTES

Si Amway ne répare pas ou ne remplace pas tout article défectueux dans une période raisonnable, sa responsabilité en vertu de cette garantie limitée sera en tout cas limitée au prix d'achat du Purificateur d'eau eSpring[MC] défectueux. Sauf en vertu des lois fédérales, étatiques ou provinciales, personne n'est autorisé à ou ne peut modifier ou prolonger la garantie limitée fournie dans la présente, renoncer à toute condition et restriction que ce soit de cette garantie limitée ou émettre toute autre garantie ou garantie additionnelle que ce soit en ce qui concerne le Purificateur d'eau eSpring. Tout énoncé contraire n'aura aucun effet, à moins qu'il ne soit fait par écrit et signé par un représentant autorisé d'Amway.

Sous réserve des dispositions des lois fédérales, étatiques ou provinciales, cette garantie limitée énonce les recours exclusifs de l'acheteur pour tout défaut du Purificateur d'eau eSpring et LES GARANTIES ÉNONCÉES DANS LA PRÉSENTE REMPLACENT TOUTES LES AUTRES GARANTIES EXPRESSES, IMPLICITES, STATUTAIRES OU AUTRES, SAUF LA GARANTIE OU CONDITION IMPLICITE DE COMMERCIABILITÉ, LA GARANTIE OU CONDITION IMPLICITE D'ADAPTATION À UN USAGE PARTICULIER ET TOUTE AUTRE GARANTIE DE NON-EXONÉRATION IMPOSÉE PAR LA LOI FÉDÉRALE, ÉTATIQUE OU PROVINCIALE. AUCUNE GARANTIE DE NON-EXONÉRATION DE LA SORTE, Y COMPRIS, MAIS SANS SE LIMITER, À LA GARANTIE OU CONDITION DE COMMERCIABILITÉ ET LA GARANTIE OU CONDITION D'ADAPTATION À UN USAGE PARTICULIER, DEVRA ÊTRE POUR LES MODALITÉS S'ÉTENDANT AU-DELÀ DE LA DURÉE DE LA GARANTIE LIMITÉE EXPRESSE DÉCRITE CI-DESSUS. Néanmoins, certains États ou certaines provinces n'autorisent pas les restrictions au sujet de la durée de la garantie implicite et donc les restrictions citées ci-dessus peuvent ne pas s'appliquer à votre cas.

Cette garantie limitée vous donne des droits légaux spécifiques et vous pouvez aussi bénéficier d'autres droits, qui varient d'un état à l'autre ou d'une province à l'autre. Les lois de certaines juridictions n'autorisent pas l'exclusion ou la restriction de certains droits ou recours fournis par de telles lois. Comme cette garantie limitée est sujette à de telles lois, certaines de ses restrictions peuvent ne pas s'appliquer à votre cas. Les conditions de cette garantie limitée sont en sus des garanties statutaires contenues dans les lois étatiques ou provinciales et ne représentent pas de modification ni de diminution de leur portée.

AMWAY NE SERA PAS TENUE RESPONSABLE ENVERS L'ACHETEUR D'ORIGINE OU TOUTE AUTRE PERSONNE DE TOUT DOMMAGE CONSÉCUTIF, ACCESSOIRE, PARTICULIER, EXEMPLAIRE, INDIRECT OU PUNITIF INHÉRENT À TOUT DÉFAUT ET BASÉ SUR LA VIOLATION DE GARANTIE, VIOLATION DE CONTRAT, NÉGLIGENCE, DÉLIT STRICT OU TOUTE AUTRE THÉORIE JURIDIQUE. EN PARTICULIER, ET SANS S'Y LIMITER, AMWAY NE SERA PAS TENUE RESPONSABLE DE BLESSURES CORPORELLES OU DE LA MORT, DE DOMMAGES MATÉRIELS, DE PERTE DE PROFITS OU AUTRE DOMMAGE ÉCONOMIQUE, NI DE TOUTE RÉCLAMATION BASÉE SUR UNE CONCEPTION OU FABRICATION PRÉSUMÉE NÉGLIGENTE DE TOUTE MARCHANDISE NI D'OMISSION DE TOUT AVERTISSEMENT À CET ÉGARD. Certains États ou provinces ne permettent pas l'exclusion ou la limitation de dommages accessoires ou consécutifs et la limitation ci-dessus peut ne pas s'appliquer à votre cas.

Cette garantie limitée s'applique aux États-Unis et au Canada.

Google Play et le logo Google Play sont des marques de commerce de Google LLC. App Store[MD] est une marque déposée de Apple Inc. Wi-Fi[MD] est une marque déposée de Wi-Fi Alliance Corporation. La marque verbale et les logos Bluetooth[MD] sont des marques déposées appartenant à Bluetooth SIG, Inc. et toute utilisation de ces marques par Access Business Group LLC se fait sous licence. Les autres marques de commerce et noms commerciaux appartiennent à leurs propriétaires respectifs.

GARANTIE DE SATISFACTION

Nous répondons de la qualité de nos produits et nous garantissons votre satisfaction.
Si vous n'êtes pas entièrement satisfait dans les 120 jours suivant l'achat ou la réception de ce produit, veuillez le retourner au PCI Amway auprès duquel vous l'avez acheté. Le PCI vous offrira le choix de le remplacer sans frais, de recevoir le plein crédit pour l'achat d'un autre produit Amway ou de recevoir un remboursement du prix d'achat total.
Cette garantie ne s'applique pas aux produits qui ont été intentionnellement endommagés ou mal utilisés.

Dist. by/par Amway Corp., Ada, MI 49355 É.-U./É.-U.

Exclusively from
Amway

™/Trademark licensed by Alticor Inc./
Marque de Commerce utilisée sous licence par Alticor Inc.
Amway, Ada, MI 49355
©Alticor Inc.
A2401488